WKS/WKSO60... Vešiak drôteného žľabu - galvanický zinok



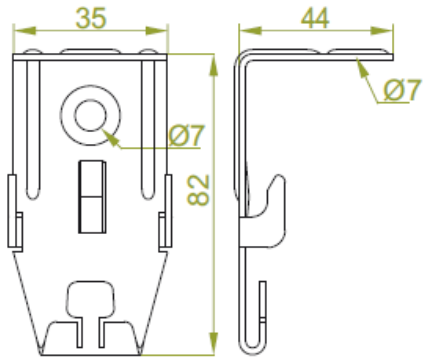

Hrúbka plechu: 2.0 mm
Funkčná odolnosť v požiari: E-90
rýchla montáž: áno

- Montáž drôtených žľabov na stenu alebo strop.

Materiál

- G - galvanicky pozinkovaná oceľ STN EN ISO 2081

Dostupné povrchové úpravy:

- FP - zinkované metódou zinkových lamiel STN EN ISO 10683:2018
- E - nerezová oceľ
- L - lakovanie v štandardnej farbe RAL

Doplňujúce informácie

- Montáž na strop priamo alebo pomocou tyče PGM6...
- Odporúča sa na montáž žľabov KDSZ60H60/3 a KDS/KDSO60H60/3

Verzie

Symbol	Katalógové číslo	Hmotnosť 1 ks (kg)	Maximálne zaťaženie Fmax (kN)	Množstvo (ks)
WKS/WKSO60 G	971100	0.04	0.05	50

Príklady použitia

