WKPO... Vešiak tyče uhlový



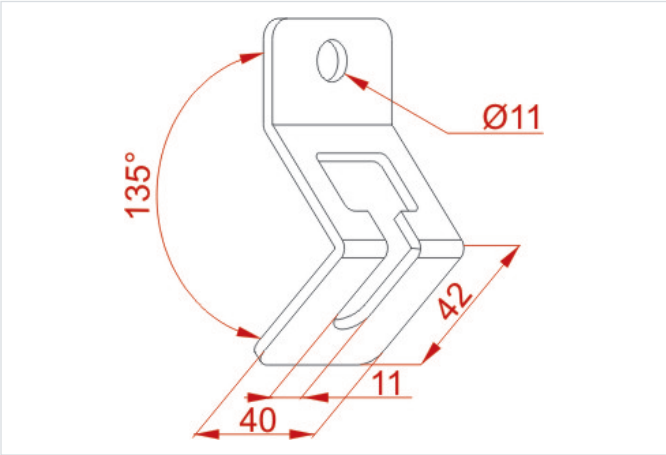

Hrúbka plechu: 3.0 mm
Funkčná odolnosť v požiari: E-90

- Zavesenie káblových trás

Materiál

- S - oceľ pozinkovaná metódou Sendzimir STN EN 10346:2015

Dostupné povrchové úpravy:

- F - žiarovo zinkovaná oceľ STN EN ISO 1461:2023
- E - nerezová oceľ
- L - lakovanie v štandardnej farbe RAL

Verzie

Symbol	Katalógové číslo	Hmotnosť 1 ks (kg)	Množstvo (ks)
WKPO S	750809	0.15	100