WFL... Držiak fajkový - Magnelis



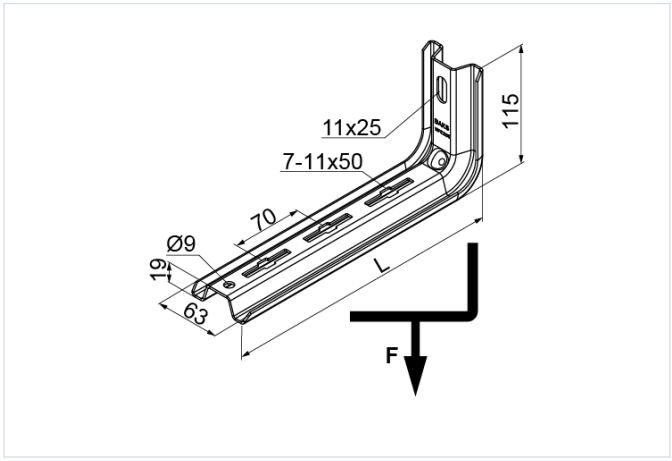

Hrúbka plechu: 2.0 mm

- Montáž drôtených žľabov, bežných žľabov, káblových rebríkov, rúr a iných prvkov.

Materiál

- MC - oceľ s povlakom Magnelis®

Doplňujúce informácie

- Montáž na stenu iba jednou skrutkou
- Každá konzola obsahuje ochranný kryt
- Upravená perforácia umožňuje jednoduchú montáž káblových žľabov, drôtených žľabov a káblových rebríkov
- Na montáž sa odporúča dištančná podložka PD11MC

Verzie

Symbol	Katalógové číslo	Dĺžka L (mm)	Maximálne zaťaženie Fmax (kN)	Hmotnosť 1 ks (kg)	Množstvo (ks)
WFL100 MC	7201105	174	1.40	0.30	30
WFL150 MC	7201155	224	1.10	0.37	30
WFL200 MC	7201205	264	0.90	0.43	30
WFL300 MC	7201305	364	0.50	0.58	30
WFL400 MC	7201405	464	0.37	0.72	20
WFL500 MC	7201505	564	0.27	0.85	20
WFL600 MC	7201605	664	0.17	1	20

Graf zaťaženia

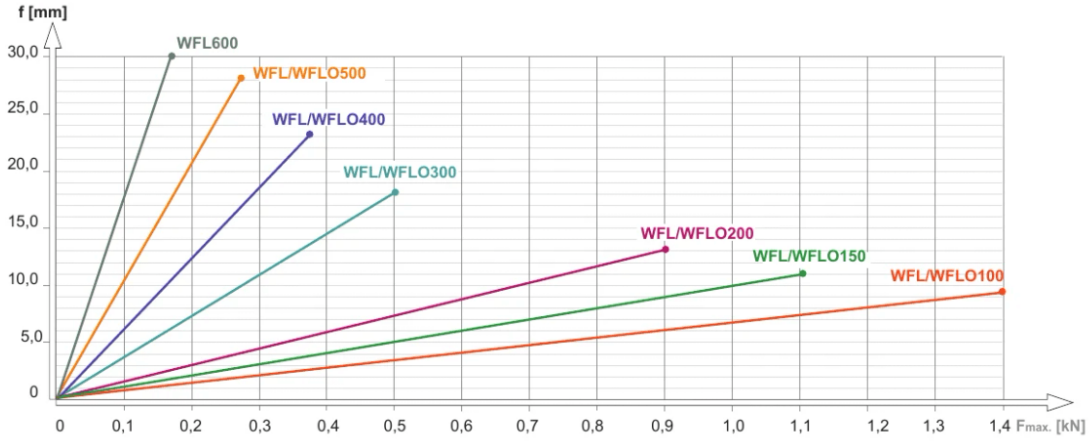

Popis grafu:

f - os prehnutia

línia prehnutia

$F_{max.}$ - os maximálneho zaťaženia

Graf zaťaženia

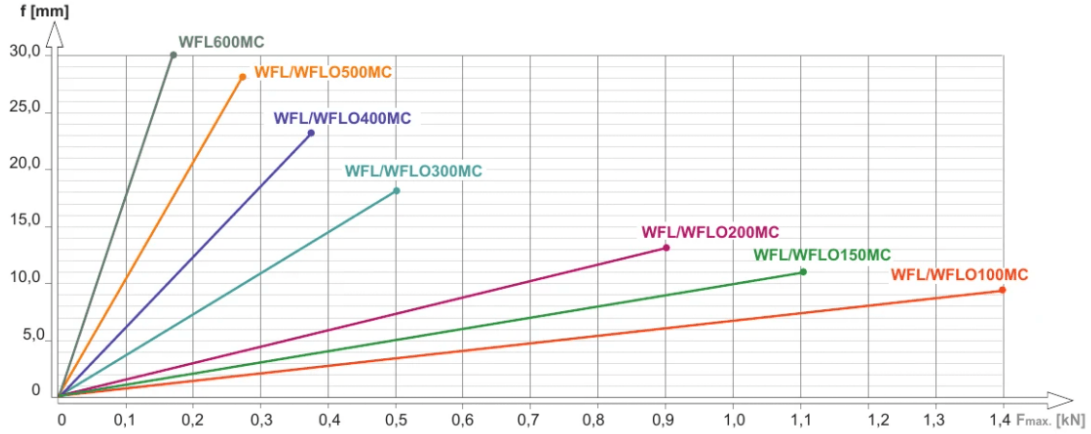

Popis grafu:

f - os prehnutia

línia prehnutia

$F_{max.}$ - os maximálneho zaťaženia

Príklady použitia

