# USSPW/USSPWO... Kĺbová spojka - galvanický zinok

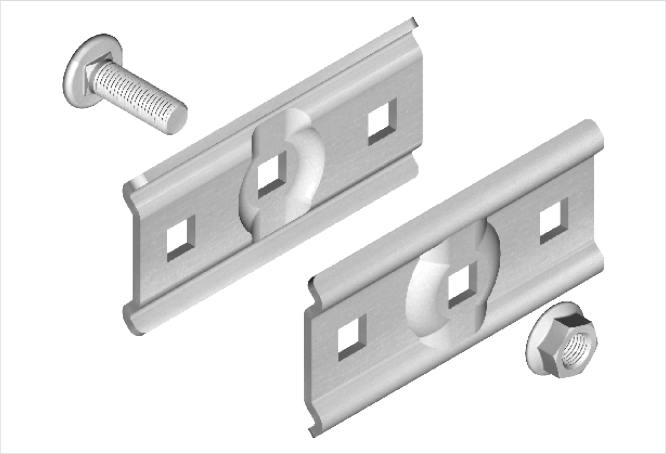

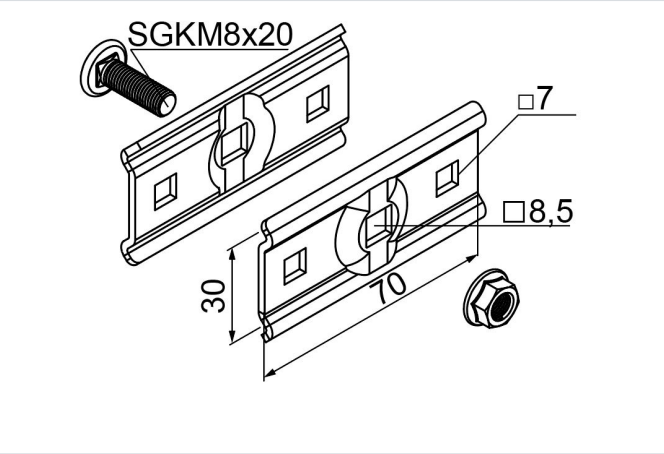


**Funkčná odolnosť v požiari:** E-90

- Spojenie boku pri tvarovaní tvarovky drôteného žľabu.

## Materiál

- G - galvanicky pozinkovaná oceľ STN EN ISO 2081

Dostupné povrchové úpravy:

- FP - zinkované metódou zinkových lamiel STN EN ISO 10683:2018
- E - nerezová oceľ
- L - lakovanie v štandardnej farbe RAL

## Verzie

| Symbol | Katalógové číslo | Hmotnosť 1 ks (kg) | Množstvo (ks) |
|---|---|---|---|
| **USSPW/USSPWO G** | 903200 | 0.09 | 100 |