USSN/USSO... Kĺbová spojka - galvanický zinok

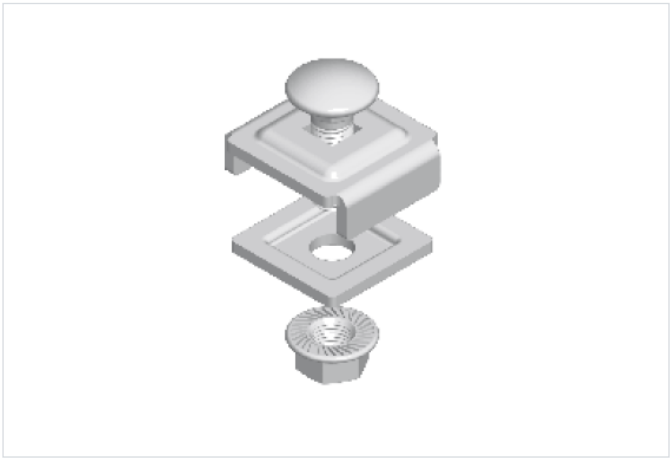

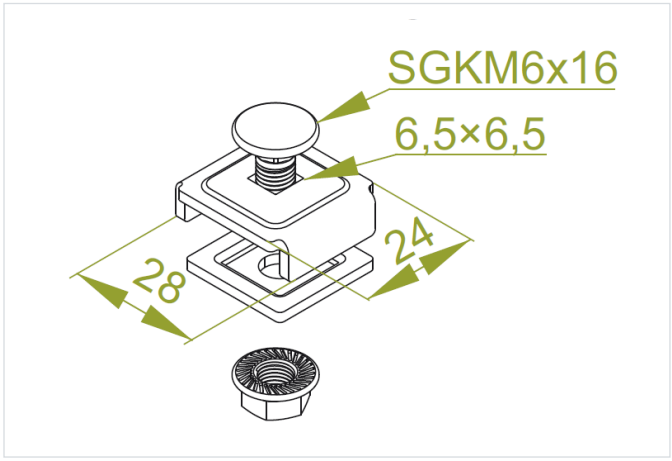

Funkčná odolnosť v požiari: E-90

- Spájanie drôtených žľabov a žľabov s tvarovkami.

Materiál

- G - galvanicky pozinkovaná oceľ STN EN ISO 2081

Dostupné povrchové úpravy:

- FP - zinkované metódou zinkových lamiel STN EN ISO 10683:2018
- E - nerezová oceľ
- L - lakovanie v štandardnej farbe RAL

Doplňujúce informácie

Na spojenie drôtených žľabov pre nasledujúce šírky:

- 60 mm použite 2 x USSN/USSO
- 100 ÷ 200 mm použite min. 3 x USSN/USSO
- 300 ÷ 400 mm použite min. 4 x USSN/USSO
- 500 ÷ 600 mm použite min. 5 x USSN/USSO

Verzie

Symbol	Katalógové číslo	Hmotnosť 1 ks (kg)	Množstvo (ks)
USSN/USSO G	900201	0.04	100

Príklady použitia

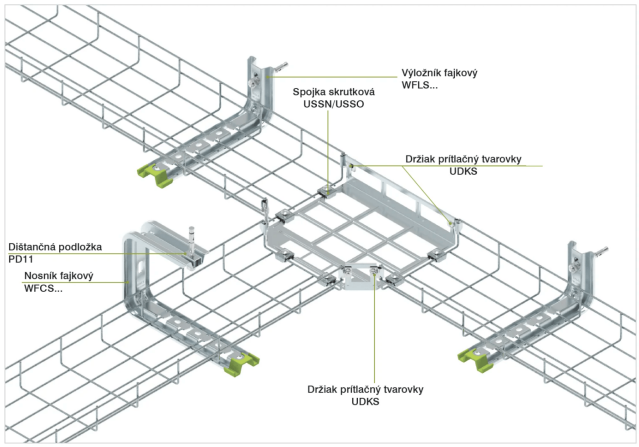

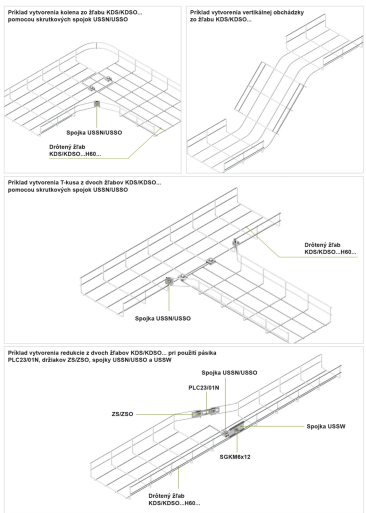

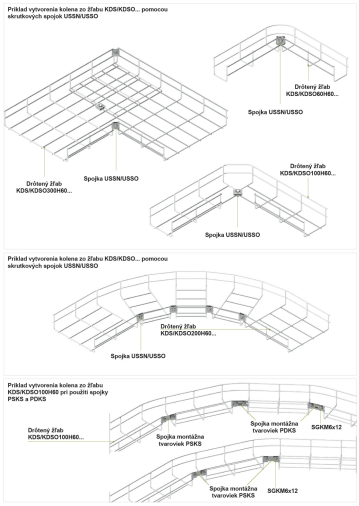
Príklad vytvorenia kolena zo žľabu KDS/KDSO... pomocou skrutkových spojok USSN/USSO
Drôtený žľab KDS/KDSO60H60...
Spojka USSN/USSO
Drôtený žľab KDS/KDSO300H60...
Spojka USSN/USSO
Drôtený žľab KDS/KDSO100H60...
Spojka USSN/USSO
Príklad vytvorenia kolena zo žľabu KDS/KDSO... pomocou skrutkových spojok USSN/USSO
Drôtený žľab KDS/KDSO200H60...
Spojka USSN/USSO
Príklad vytvorenia kolena zo žľabu KDS/KDSO100H60 pri použití spojky PSKS a PDKS
Drôtený žľab KDS/KDSO100H60...
Spojka montážna tvaroviek PSKS
Spojka montážna tvaroviek PDKS
SGKM6x12
Spojka montážna tvaroviek PSKS
SGKM6x12

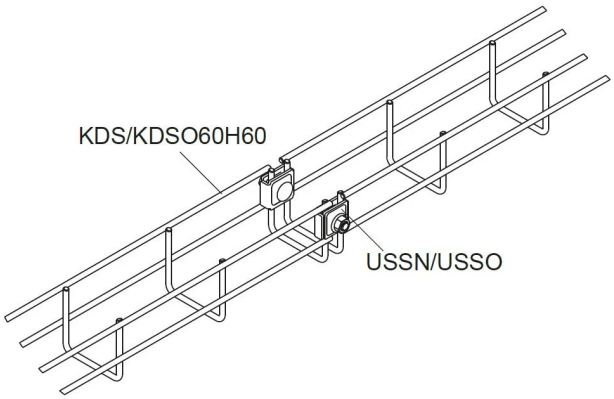
KDS/KDSO60H60
USSN/USSO