USKS... Držiak skrutkový (sada) - galvanický zinok



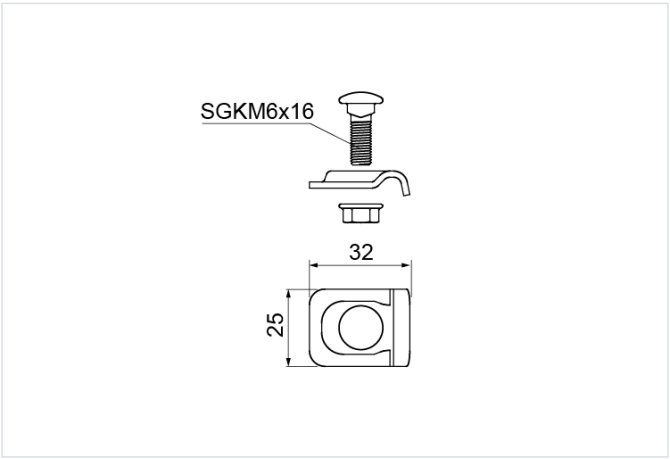

Funkčná odolnosť v požiari: E-90

- Montáž drôtených žľabov na nástenné konzoly WW, WPLS, WPTS a profily. Spojenie drôtených žľabov pomocou nastaviteľných kolien KKRPSJ...H60.

Materiál

- G - galvanicky pozinkovaná oceľ STN EN ISO 2081

Dostupné povrchové úpravy:

- FP - zinkované metódou zinkových lamiel STN EN ISO 10683:2018
- E - nerezová oceľ

Verzie

Symbol	Katalógové číslo	Hmotnosť 1 ks (kg)	Množstvo (ks)
USKS G	901850	0.10	50

Príklady použitia

