USKPH100... Výložník pre drôtené žľaby

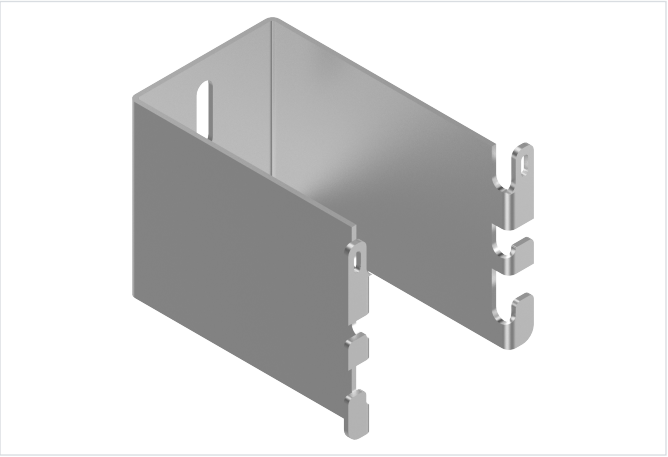

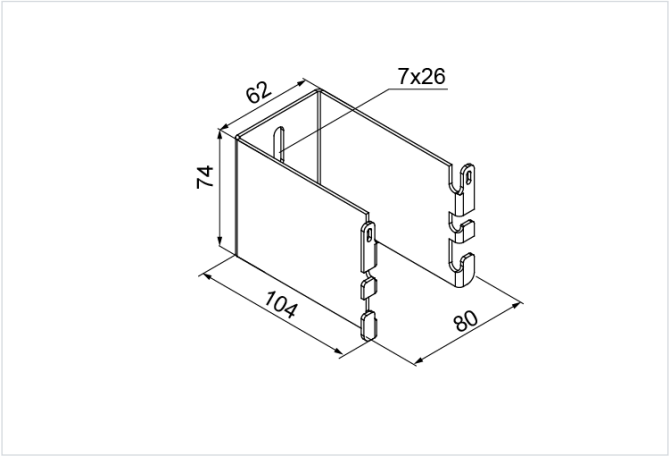

Nový výrobok: áno
Funkčná odolnosť v požiari: E-90
rýchla montáž: áno

- Upevnenie drôtených žľabov k stene.

Materiál

- S - oceľ pozinkovaná metódou Sendzimir STN EN 10346:2015

Na objednávku:

- L - lakovanie v štandardnej palete RAL

Verzie

Symbol	Katalógové číslo	Hmotnosť 1 ks (kg)	Množstvo (ks)
USKPH100 S	900444	0.23	20