USKN... Držiak drôteného žľabu - galvanický zinok



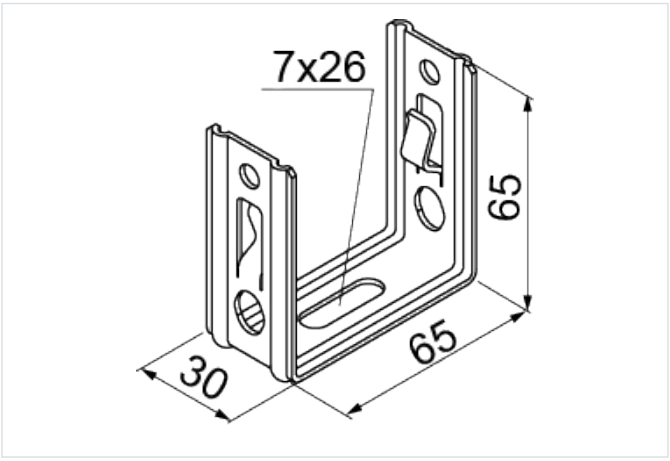

Hrúbka plechu: 1.5 mm
Nový výrobok: áno
Funkčná odolnosť v požiari: E-90

- Montáž drôtených žľabov KDS/KDSO..., KSG... a KDSZ... so šírkou 60 mm na štandardné nástenné konzoly, ako aj priamo na stenu a podlahu.

Materiál

- G - galvanicky pozinkovaná oceľ STN EN ISO 2081

Dostupné povrchové úpravy:

- FP - zinkované metódou zinkových lamiel STN EN ISO 10683:2018
- E - nerezová oceľ
- L - lakovanie v štandardnej farbe RAL

Doplňujúce informácie

- Zosilnenie montáže pomocou svorky ZS/ZSO
- Možnosť montáže drôtených žľabov na stenu zvisle alebo vodorovne
- Montáž drôtených žľabov na výložníky a C-profily

Verzie

Symbol	Katalógové číslo	Hmotnosť 1 ks (kg)	Množstvo (ks)
USKN G	900404	0.10	100

Príklady použitia

