USKH100N... Držiak drôtených žľabov - galvanický zinok



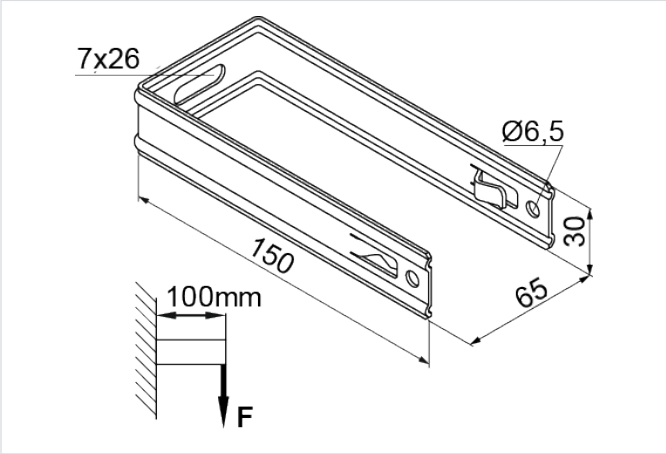

Nový výrobok: áno
Funkčná odolnosť v požiari: E-90
rýchla montáž: áno

- Montáž drôtených žľabov KDS/KDSO..., KSG... a KDSZ... so šírkou 60 mm na štandardné nástenné konzoly, ako aj priamo na stenu a podlahu.

Materiál

- G - galvanicky pozinkovaná oceľ STN EN ISO 2081

Dostupné povrchové úpravy:

- FP - zinkované metódou zinkových lamiel STN EN ISO 10683:2018
- E - nerezová oceľ
- L - lakovanie v štandardnej farbe RAL

Doplňujúce informácie

- Zosilnenie montáže pomocou svorky ZS/ZSO
- Možnosť montáže drôtených žľabov na stenu zvisle alebo vodorovne
- Montáž drôtených žľabov na výložníky a C-profily

Verzie

Symbol	Katalógové číslo	Hmotnosť 1 ks (kg)	Maximálne zaťaženie Fmax (kN)	Množstvo (ks)
USKH100N G	900336	0.20	0.30	50

Príklady použitia

Príklad použitia držiaka USKH100N na montáž drôteného káblového žľabu KDS/KDSO60H60/3 so spodnou časťou namontovanou vertikálne na stenu.

Držiak drôtených žľabov
USKH100N

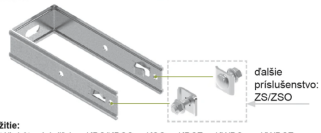

Použitie:
Montáž drôtených žľabov KDS/KDSO..., KSG..., KDSZ..., KWDS... a KWDSZ... so šírkou 60 mm na štandardné výložníky, ako aj priamo na stenu a podlahu.

Doplňujúce informácie:
Zosilnená montáž s držiakom ZS/ZSO
Výhody:
- drôtené žľaby je možné namontovať vertikálne na stenu
- drôtené žľaby je možné namontovať na štandardné výložníky a C-uholníky
- držiak umožňuje odsadenie drôteného žľabu o 100 mm od steny



