UPWK/UPWKO... Úchyt tyče



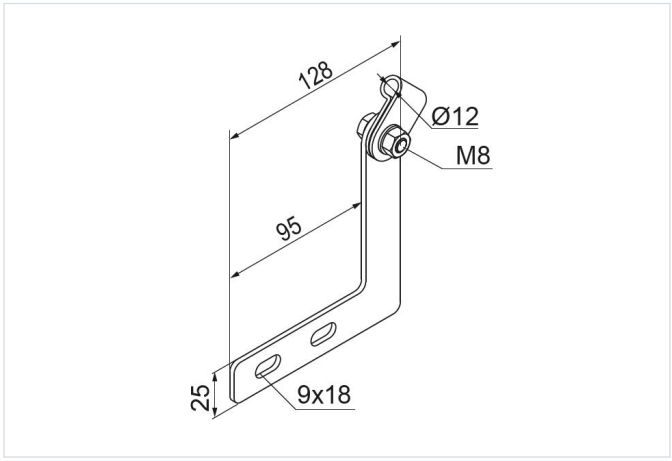

Funkčná odolnosť v požiari: E-90

- Umožňuje montáž vzpernej tyče k výložníku a stene. Použiteľné pre WWSR..., WZS..., WW..., WWS/WWSO..., WU..., WWSN..., WWB..., WWBM, WMCN..., WMC/WMCO..., WWCN..., WMCT..., WWC... a WWCT...

Materiál

- S - oceľ pozinkovaná metódou Sendzimir STN EN 10346:2015

Dostupné povrchové úpravy:

- FP - zinkované metódou zinkových lamiel STN EN ISO 10683:2018
- E - nerezová oceľ
- L - lakovanie v štandardnej farbe RAL

Doplňujúce informácie

- Na montáž k výložníku použite 2 sady skrutiek SGKM8x14

Verzie

Symbol	Katalógové číslo	Množstvo (ks)
UPWK/UPWKO S	752900	50

Príklady použitia

