UPPO... Držiak škatule

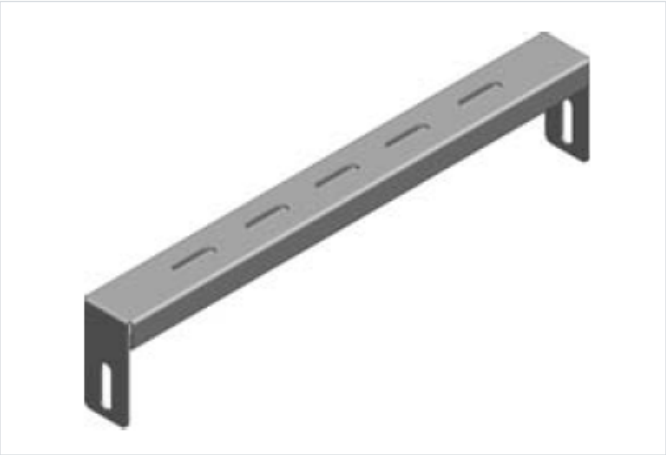

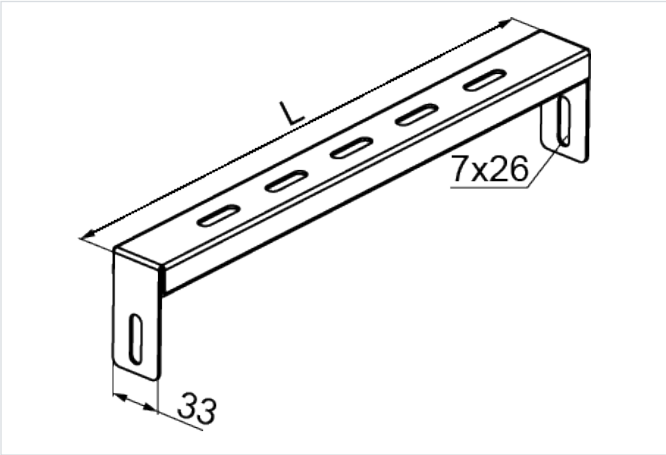

Nový výrobok: áno
Funkčná odolnosť v požiari: E-90

- Montáž krabíc k žľabom a rebríkom.

Materiál

- S - oceľ pozinkovaná metódou Sendzimir STN EN 10346:2015

Dostupné povrchové úpravy:

- F - žiarovo zinkovaná oceľ STN EN ISO 1461:2023
- E - nerezová oceľ
- L - lakovanie v štandardnej farbe RAL

Doplňujúce informácie

Na montáž montážnej platne by sa malo použiť:

- Pre montážnu platňu: 2 sady skrutky SGKM6x16
- Pre káblový žľab: 2 sady skrutky SGKM6x12
- Poznámka!
- Na upevnenie krabice by sa mali použiť 2 montážne platne UPPO pre káblové žľaby so šírkou 100 a 150 mm

Verzie

Symbol	Katalógové číslo	Šírka a (mm)	Dĺžka L (mm)	Hmotnosť 1 ks (kg)	Množstvo (ks)
UPPO100 S	800506	33	105	0.13	20
UPPO150 S	800511	33	155	0.18	20
UPPO200 S	800606	33	205	0.23	20
UPPO300 S	800706	33	305	0.31	10
UPPO400 S	800806	33	405	0.39	10
UPPO500 S	800707	33	505	0.47	10
UPPO600 S	800808	33	605	0.56	10

Príklady použitia

