UKZ1/UKZO1... Strmeňová príchytka - zinkové lamely



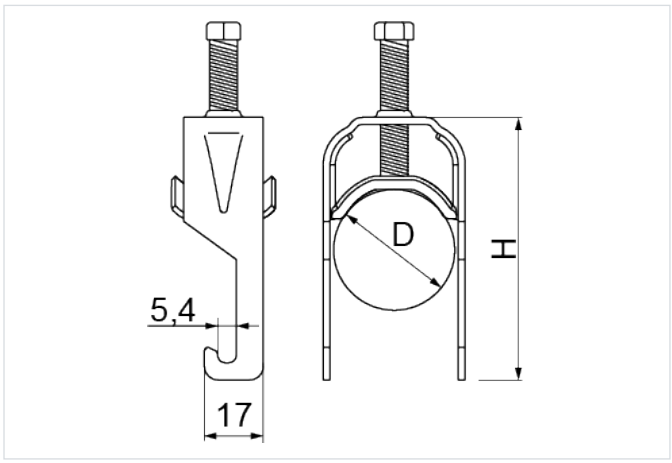

Funkčná odolnosť v požiari: E-90

- Montáž káblov pre rebríky DK..., drôtené žľaby KDS..., KSG..., KCS... a samonosné žľaby KSP..., KSC..., KST..., ako aj kanály CMS...41H21

Materiál

- FP - zinkované metódou zinkových lamiel STN EN ISO 10683:2018

Dostupné povrchové úpravy:

- E - nerezová oceľ

Doplňujúce informácie

- Odporúčajú sa ochranné žľaby RO1

Verzie

Symbol	Katalógové číslo	Rozmer D min. (mm)	Rozmer D max. (mm)	Rozmer H (mm)	Hmotnosť 1 ks (kg)	Množstvo (ks)
UKZ1/UKZO1/8-12 FP	400980	8	12	42	0.03	100
UKZ1/UKZO1/12-16 FP	400990	12	16	46	0.03	100
UKZ1/UKZO1/16-22 FP	400900	16	22	62	0.04	100
UKZ1/UKZO1/22-28 FP	401000	22	28	69	0.06	100
UKZ1/UKZO1/28-34 FP	401100	28	34	76	0.07	100
UKZ1/UKZO1/34-40 FP	401200	34	40	82	0.08	100
UKZ1/UKZO1/40-46 FP	401300	40	46	91	0.09	100
UKZ1/UKZO1/46-52 FP	401400	46	52	102	0.10	100
UKZ1/UKZO1/52-58 FP	401601	52	58	107	0.11	100
UKZ1/UKZO1/58-64 FP	401500	58	64	111	0.12	100
UKZ1/UKZO1/64-70 FP	401501	64	70	117	0.13	50

Príklady použitia

