UK1... Strmeňová príchytka - zinkové lamely



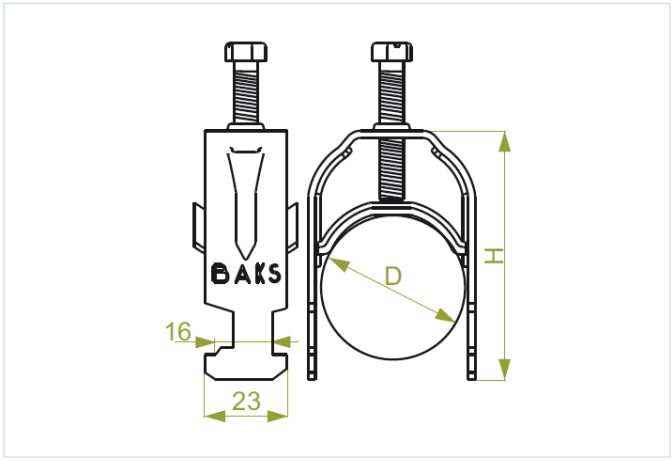

Funkčná odolnosť v požiari: E-90

- Montáž káblov pre rebríky DG..., DF..., DU..., DS..., vertikálne rebríky, priečky SDOC a nosné kanály CM...41H...

Materiál

- FP - zinkované metódou zinkových lamiel STN EN ISO 10683:2018

Dostupné povrchové úpravy:

- E - nerezová oceľ

Doplňujúce informácie

- Odporúčajú sa ochranné žľaby RO1

Verzie

Symbol	Katalógové číslo	Rozmer D min. (mm)	Rozmer D max. (mm)	Výška H (mm)	Hmotnosť 1 ks (kg)	Množstvo (ks)
UK1/UKO1/8-12 FP	404200	8	12	39	0.03	150
UK1/UKO1/12-16 FP	404300	12	16	43	0.05	150
UK1/UKO1/16-22 FP	402300	16	22	52	0.05	150
UK1/UKO1/22-28 FP	402400	22	28	59	0.06	150
UK1/UKO1/28-34 FP	402500	28	34	64	0.07	100
UK1/UKO1/34-40 FP	402600	34	40	70	0.08	100
UK1/UKO1/40-46 FP	402700	40	46	79	0.10	100
UK1/UKO1/46-52 FP	402800	46	52	90	0.11	100
UK1/UKO1/52-58 FP	402850	52	58	95	0.12	100
UK1/UKO1/58-64 FP	402900	58	64	99	0.13	100
UK1/UKO1/64-70 FP	404000	64	70	105	0.14	100

Príklady použitia

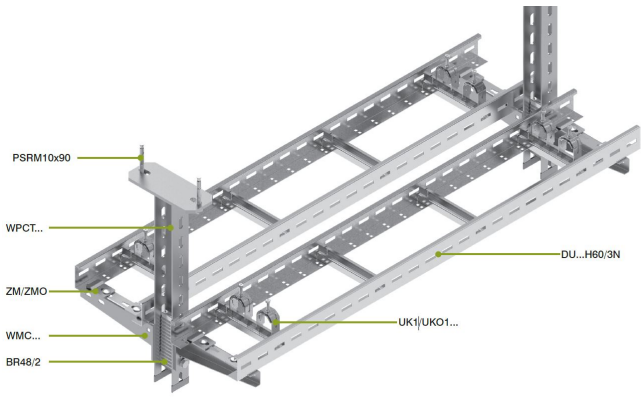

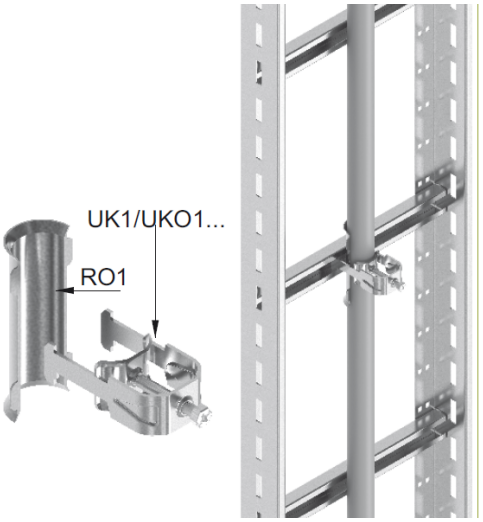

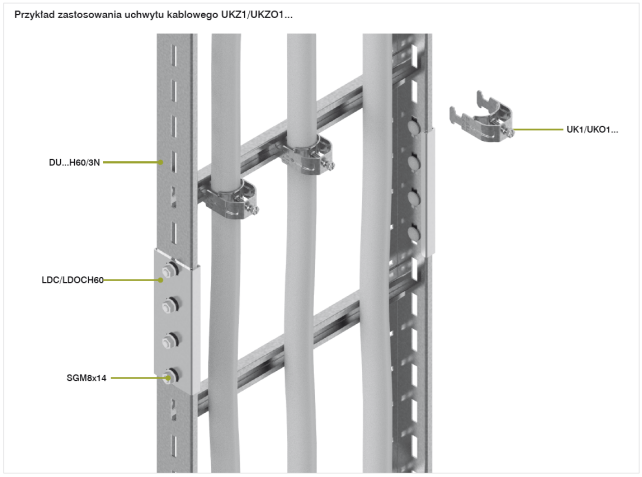

Drabina DM + UK1

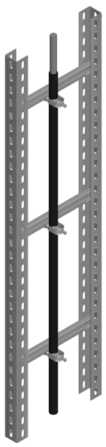

Drabina DDM + UK1

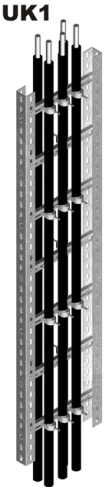

Drabina DDH + UK1



Drabina DSH
+ UK1

