UDFB... Káblová spona - nerez

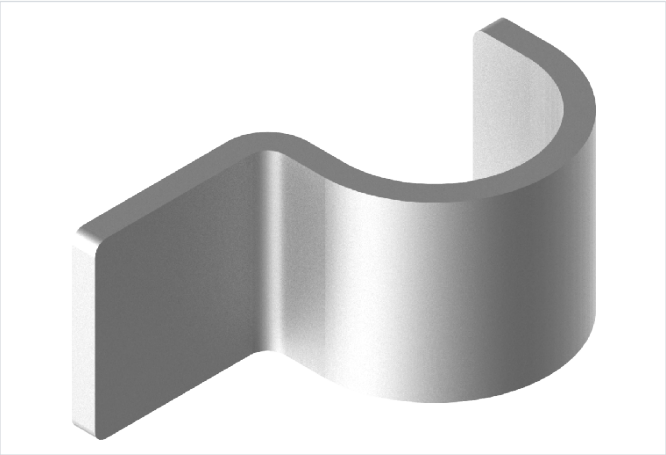

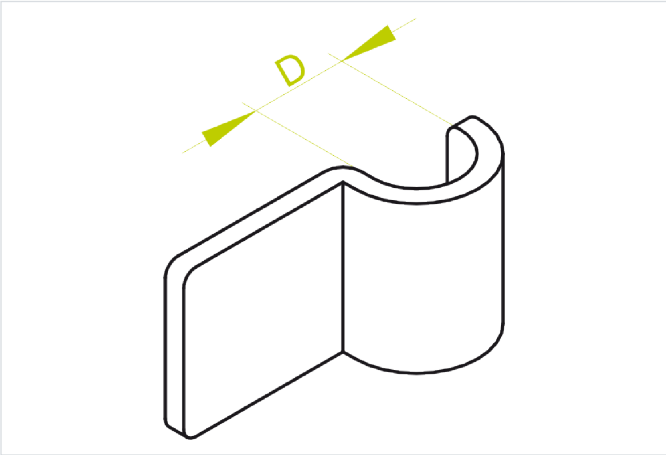

Nový výrobok: áno
Funkčná odolnosť v požiari: E-90

- Priame upevnenie káblov na steny a stropy pomocou klincov strieľaných klincovačkou.

Materiál

- E - nerezová oceľ

Verzie

Symbol	Rozmer d (mm)	Katalógové číslo	Množstvo (ks)
UDFB5 E	5	425605	100
UDFB6 E	6	425606	100
UDFB7 E	7	425607	100
UDFB8 E	8	425608	100
UDFB9 E	9	425609	100
UDFB10 E	10	425610	100
UDFB12 E	12	425612	100
UDFB14 E	14	425614	100
UDFB15 E	15	425615	100
UDFB16 E	16	425616	100
UDFB18 E	18	425618	100
UDFB20 E	20	425620	100
UDFB22 E	22	425622	100
UDFB25 E	25	425625	100
UDFB26 E	26	425626	100
UDFB28 E	28	425628	100
UDFB32 E	32	425632	100
UDFB33 E	33	425633	100
UDFB35 E	35	425635	100
UDFB36 E	36	425636	100
UDFB40 E	40	425640	100
UDFB42 E	42	425642	100

Príklady použitia

