UDFB... Držiak kábla - galvanický zinok

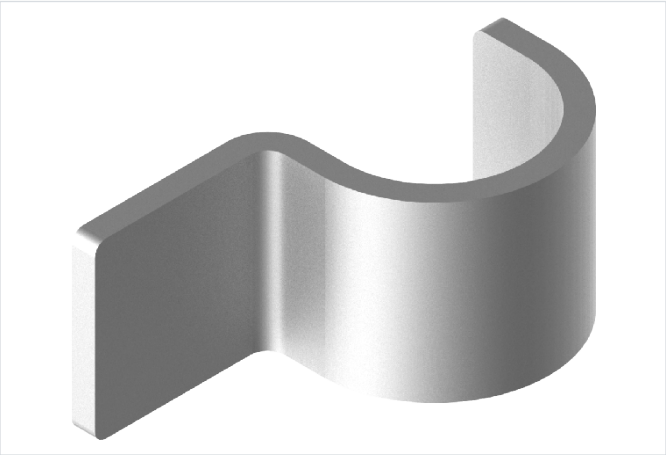

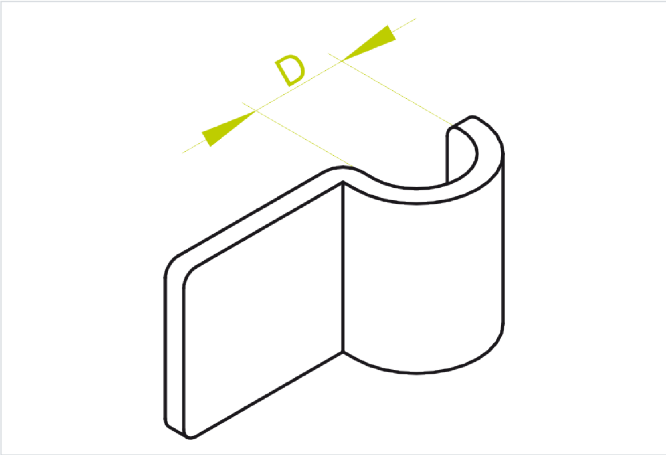

Nový výrobok: áno
Funkčná odolnosť v požiari: E-90

- Priame upevnenie káblov na steny a stropy pomocou klincov strieľaných klincovačkou.

Materiál

- G - galvanicky pozinkovaná oceľ STN EN ISO 2081

Dostupné povrchové úpravy:

- FP - zinkované metódou zinkových lamiel STN EN ISO 10683:2018
- L - lakovanie v štandardnej farbe RAL

Doplňujúce informácie

Na montáž použite nasledujúce možnosti skrutiek:

- SROM6x30
- SRBOM6x30 + NSM6 + PP6
- SBOM5x60
- KWBO6x35 alebo KWBO6x40
- GSO6x40
- KSKOM6
- KKG5
- MKR6x32
- PSROM6x45
- SMD4.8x16

Verzie

Symbol	Katalógové číslo	Rozmer d (mm)	Množstvo (ks)
UDFB5 G	425505	5	100
UDFB6 G	425506	6	100
UDFB7 G	425507	7	100
UDFB8 G	425508	8	100
UDFB9 G	425509	9	100
UDFB10 G	425510	10	100
UDFB12 G	425512	12	100
UDFB14 G	425514	14	100
UDFB15 G	425515	15	100
UDFB16 G	425516	16	100
UDFB18 G	425518	18	100
UDFB20 G	425520	20	100

Symbol	Katalógové číslo	Rozmer d (mm)	Množstvo (ks)
UDFB22 G	425522	22	100
UDFB25 G	425525	25	100
UDFB26 G	425526	26	100
UDFB28 G	425528	28	100
UDFB32 G	425532	32	100
UDFB33 G	425533	33	100
UDFB35 G	425535	35	100
UDFB36 G	425536	36	100
UDFB40 G	425540	40	100
UDFB42 G	425542	42	100

Príklady použitia

