UDF... Držiak kábla - nerez A2



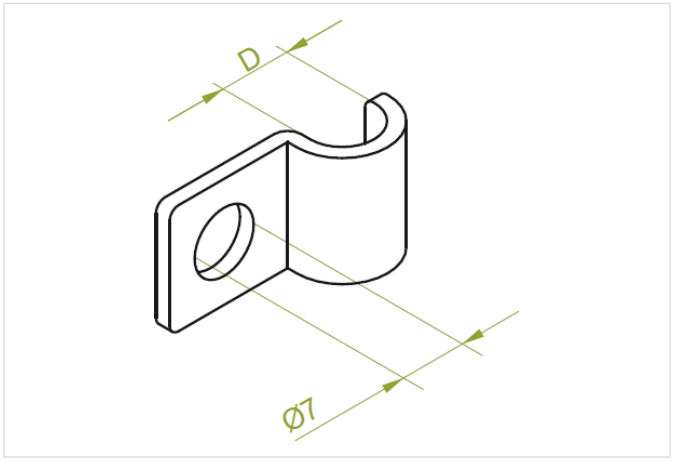

Funkčná odolnosť v požiari: E-90

- Priame upevnenie káblov na steny a stropy.

Materiál

- E - nerezová oceľ

Verzie

Symbol	Rozmer d (mm)	Katalógové číslo	Množstvo (ks)
UDF5 E2	5	415505	100
UDF6 E2	6	415506	100
UDF7 E2	7	415507	100
UDF8 E2	8	415508	100
UDF9 E2	9	415509	100
UDF10 E2	10	415510	100
UDF12 E2	12	415512	100
UDF14 E2	14	415514	100
UDF15 E2	15	415515	100
UDF18 E2	18	415518	100
UDF16 E2	16	415516	100
UDF20 E2	20	415520	100
UDF22 E2	22	415522	100
UDF25 E2	25	415525	100
UDF26 E2	26	415526	100
UDF28 E2	28	415528	100
UDF32 E2	32	415532	100
UDF33 E2	33	415533	100
UDF35 E2	35	415535	100
UDF36 E2	36	415536	100
UDF40 E2	40	415540	100
UDF42 E2	42	415542	100