UDC... Držiak prítlačný - zinkové lamely



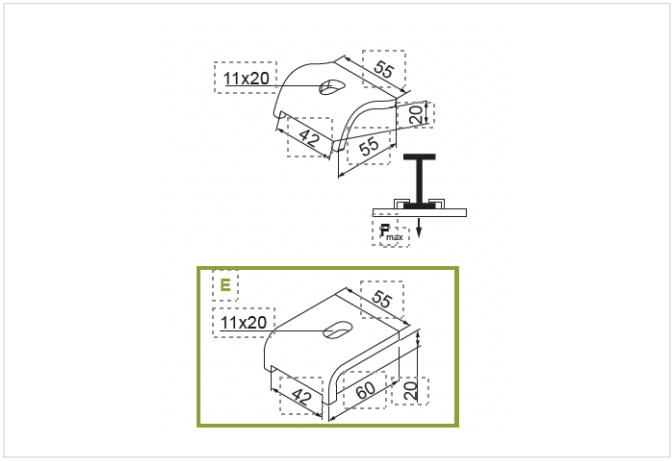

Hrúbka plechu: 6.0 mm
Funkčná odolnosť v požiari: E-90
Výrobok určený na vysoké zaťaženie: áno

- Zavesenie káblových trás

Materiál

- FP - zinkované metódou zinkových lamiel STN EN ISO 10683:2018

Dostupné povrchové úpravy:

- E - nerezová oceľ
- L - lakovanie v štandardnej farbe RAL

Doplňujúce informácie

- E – vyrobené z nerezovej ocele

Verzie

Symbol	Katalógové číslo	Hmotnosť 1 ks (kg)	Maximálne zaťaženie Fmax (kN)	Množstvo (ks)
UDC FP	750806	0.16	4	50