TRSN...H60 T-redukcia symetrická

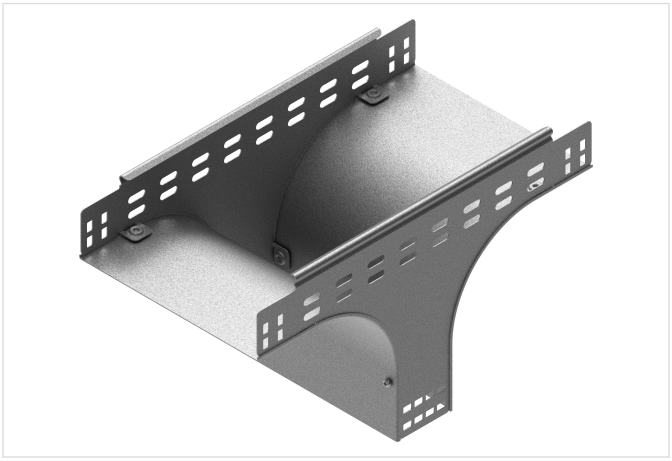

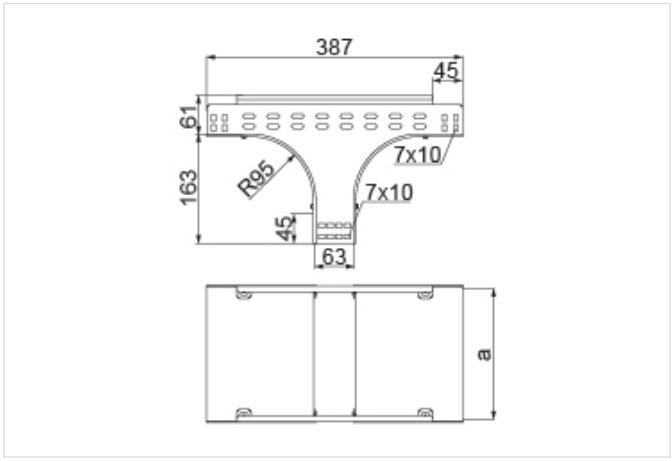

Nový výrobok: áno
Funkčná odolnosť v požiari: E-90

- Rozbočovanie káblovej trasy.

Materiál

- S - oceľ pozinkovaná metódou Sendzimir STN EN 10346:2015

Dostupné povrchové úpravy:

- F - žiarovo zinkovaná oceľ STN EN ISO 1461:2023
- E - nerezová oceľ
- L - lakovanie v štandardnej farbe RAL

Doplňujúce informácie

- Montáž skrutkami SGKM6x12 alebo SGM6x12

Verzie

Symbol	Hrúbka plechu	Katalógové číslo	Šírka a (mm)	Hmotnosť 1 ks (kg)	Množstvo (ks)
HRÚBKA PLECHU: 1.0 MM					
TRSNJ50H60 S	1.0 mm	136500	53	0.60	1
TRSNJ100H60 S	1.0 mm	136501	103	0.75	1
TRSNJ150H60 S	1.0 mm	136502	153	0.91	1
TRSNJ200H60 S	1.0 mm	136503	203	1.06	1
TRSNJ300H60 S	1.0 mm	136504	303	1.36	1
HRÚBKA PLECHU: 1.5 MM					
TRSNP400H60 S	1.5 mm	136508	403	2.49	1
TRSNP500H60 S	1.5 mm	136506	503	2.95	1
TRSNP600H60 S	1.5 mm	136507	603	3.40	1

Príklady použitia

