TRSK... Zarážacia kotva - galvanický zinok



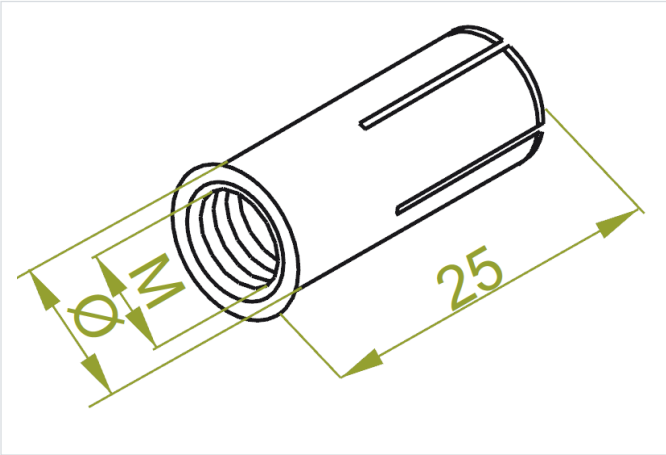

Funkčná odolnosť v požiari: E-90

- Zavesenie káblových trás

Materiál

- G - galvanicky pozinkovaná oceľ STN EN ISO 2081

Doplňujúce informácie

- Priame zavesenie káblovej trasy bez použitia tyčového závesu USV/USOV.

Verzie

Symbol	Rozmer M (mm)	Priemer vŕtaného otvoru Ø (mm)	Katalógové číslo	Množstvo (ks)
TRSKM6 G	6	8	804602	100
TRSKM8 G	8	10	804702	100
TRSKM10 G	10	12	804802	100
TRSKM12 G	12	14	804902	100