TRSBN...H60 T-redukcia symetrická

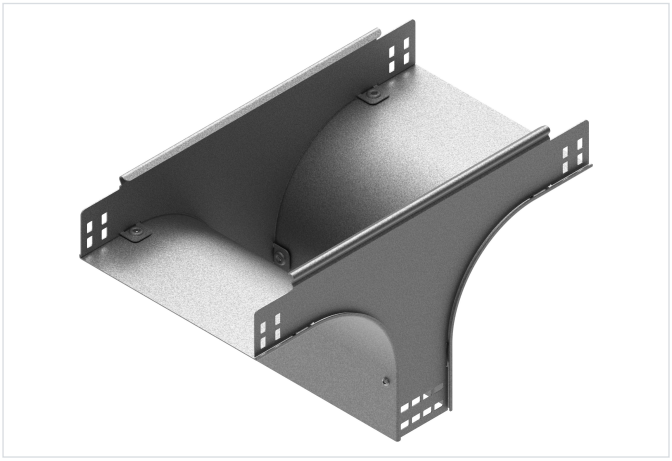

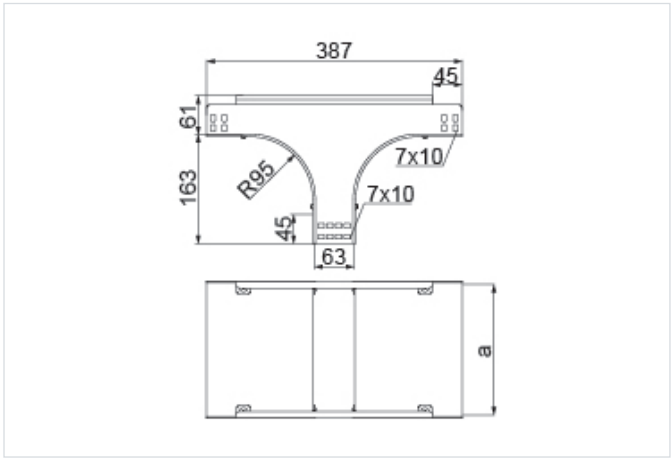

Nový výrobok: áno
Funkčná odolnosť v požiari: E-90

- Rozbočovanie káblovej trasy.

Materiál

- S - oceľ pozinkovaná metódou Sendzimir STN EN 10346:2015

Dostupné povrchové úpravy:

- F - žiarovo zinkovaná oceľ STN EN ISO 1461:2023
- E - nerezová oceľ
- L - lakovanie v štandardnej farbe RAL

Doplňujúce informácie

- Montáž skrutkami SGKM6x12 alebo SGM6x12

Verzie

Symbol	Hrúbka plechu	Katalógové číslo	Šírka a (mm)	Hmotnosť 1 ks (kg)	Množstvo (ks)
HRÚBKA PLECHU: 1.0 MM					
TRSBNJ50H60 S	1.0 mm	131035	53	0.62	1
TRSBNJ100H60 S	1.0 mm	131036	103	0.78	1
TRSBNJ150H60 S	1.0 mm	131037	153	0.94	1
TRSBNJ200H60 S	1.0 mm	131038	203	1.10	1
TRSBNJ300H60 S	1.0 mm	131039	303	1.41	1
HRÚBKA PLECHU: 1.5 MM					
TRSBNP400H60 S	1.5 mm	131040	403	2.59	1
TRSBNP500H60 S	1.5 mm	131041	503	3.07	1
TRSBNP600H60 S	1.5 mm	131042	603	3.54	1

Príklady použitia

