TR...H60 T-redukcia

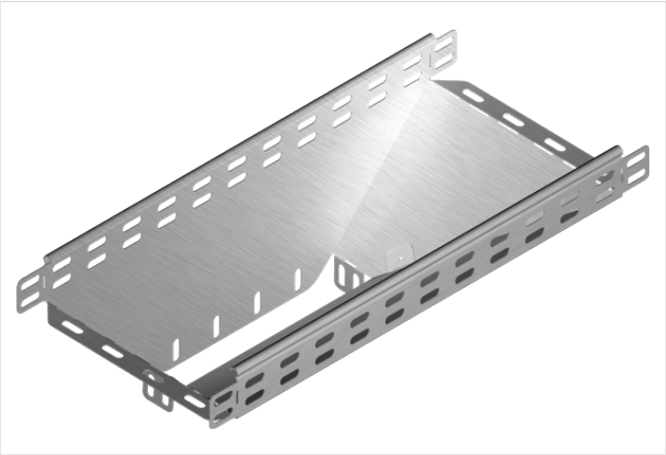

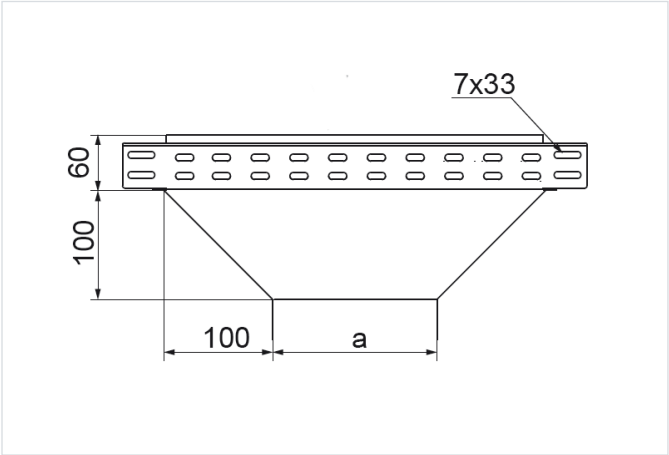

Funkčná odolnosť v požiari: E-90

- Rozbočovanie káblových trás.

Materiál

- S - oceľ pozinkovaná metódou Sendzimir STN EN 10346:2015

Dostupné povrchové úpravy:

- F - žiarovo zinkovaná oceľ STN EN ISO 1461:2023
- E - nerezová oceľ
- L - lakovanie v štandardnej farbe RAL

Doplňujúce informácie

- Montáž skrutkami SGKM6x12 alebo SGM6x12

Poznámka

- Integrované spojky. Montáž bez ďalších spojok.

Verzie

Symbol	Hrúbka plechu	Šírka a (mm)	Hmotnosť 1 ks (kg)	Katalógové číslo	Množstvo (ks)
HRÚBKA PLECHU: 1.0 MM					
TRJ50H60 S	1.0 mm	50	0.62	163323	1
TRJ100H60 S	1.0 mm	100	0.95	168610	1
TRJ150H60 S	1.0 mm	150	1.38	168615	1
TRJ200H60 S	1.0 mm	200	1.83	168620	1
TRJ300H60 S	1.0 mm	300	2.77	168630	1
HRÚBKA PLECHU: 1.5 MM					
TRP400H60 S	1.5 mm	400	5.50	165240	1
TRP500H60 S	1.5 mm	500	7.10	165250	1
TRP600H60 S	1.5 mm	600	8	165260	1