TRFJ...H60 T-redukcia KLIK

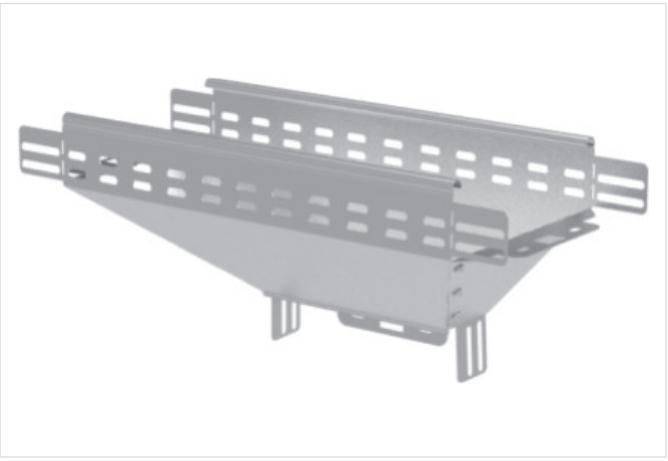

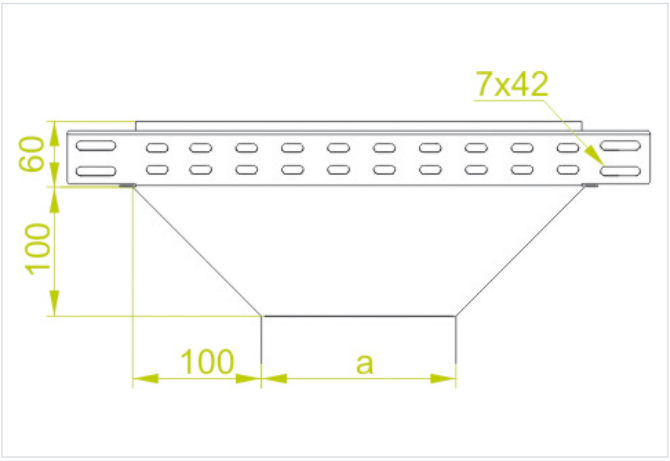

Hrúbka plechu: 1.0 mm
Nový výrobok: áno
Funkčná odolnosť v požiari: E-90

- Rozbočovanie káblovej trasy typu CLICK.

Materiál

- S - oceľ pozinkovaná metódou Sendzimir STN EN 10346:2015

Dostupné povrchové úpravy:

- L - lakovanie v štandardnej farbe RAL

Doplňujúce informácie

- Integrované spojky. Montáž bez ďalších spojok.

Poznámka

- Integrované spojky. Montáž bez ďalších spojok.

Verzie

Symbol	Šírka a (mm)	Katalógové číslo	Hmotnosť 1 ks (kg)	Množstvo (ks)
TRFJ100H60 S	100	167712	0.95	1
TRFJ150H60 S	150	167812	1.38	1
TRFJ200H60 S	200	167912	1.83	1
TRFJ300H60 S	300	168012	2.77	1
TRFJ400H60 S	400	168070	3.69	1