TRB...H60 T-redukcia



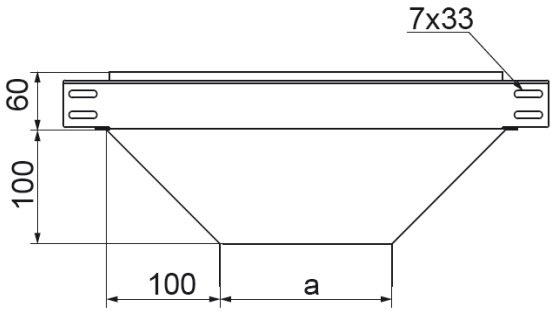

Funkčná odolnosť v požiari: E-90

- Rozbočovanie káblových trás.

Materiál

- S - oceľ pozinkovaná metódou Sendzimir STN EN 10346:2015

Dostupné povrchové úpravy:

- F - žiarovo zinkovaná oceľ STN EN ISO 1461:2023
- E - nerezová oceľ
- L - lakovanie v štandardnej farbe RAL

Doplňujúce informácie

- Montáž skrutkami SGKM6x12 alebo SGM6x12

Poznámka

- Integrované spojky. Montáž bez ďalších spojok.

Verzie

Symbol	Hrúbka plechu	Šírka a (mm)	Hmotnosť 1 ks (kg)	Katalógové číslo	Množstvo (ks)
HRÚBKA PLECHU: 1.0 MM					
TRBJ50H60 S	1.0 mm	50	0.64	163523	1
TRBJ100H60 S	1.0 mm	100	0.94	164901	1
TRBJ150H60 S	1.0 mm	150	1.43	165001	1
TRBJ200H60 S	1.0 mm	200	1.89	165101	1
TRBJ300H60 S	1.0 mm	300	2.86	165301	1
HRÚBKA PLECHU: 1.5 MM					
TRBP400H60 S	1.5 mm	400	5.72	165402	1
TRBP500H60 S	1.5 mm	500	7.39	165502	1
TRBP600H60 S	1.5 mm	600	8.32	165602	1