Káblové nosné systémy › Systémy E-30, E-90 › Drôtené žľaby

TKSZ...H60 T-kus

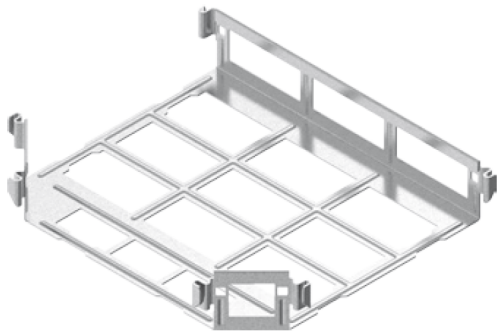

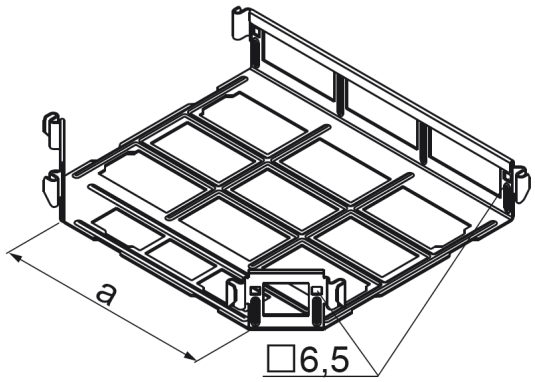

Hrúbka plechu: 1.5 mm
Nový výrobok: áno
Funkčná odolnosť v požiari: E-90
rýchla montáž: áno

- Rozbočovanie káblovej trasy.

Materiál

- S - oceľ pozinkovaná metódou Sendzimir STN EN 10346:2015

Dostupné povrchové úpravy:

- F - žiarovo zinkovaná oceľ STN EN ISO 1461:2023
- E - nerezová oceľ
- L - lakovanie v štandardnej farbe RAL

Verzie

Symbol	Katalógové číslo	Šírka a (mm)	Hmotnosť 1 ks (kg)	Množstvo (ks)
TKSZ60H60 S	981106	60	0.70	1
TKSZ100H60 S	981110	100	1.20	1
TKSZ150H60 S	981115	150	1.80	1
TKSZ200H60 S	981120	200	2	1
TKSZ300H60 S	981130	300	3.20	1
TKSZ400H60 S	981140	400	4.50	2
TKSZ500H60 S	981150	500	6.10	2
TKSZ600H60 S	981160	600	7.96	2

Príklady použitia

