TKDFJ...H60 Doplňujúci diel T KLIK

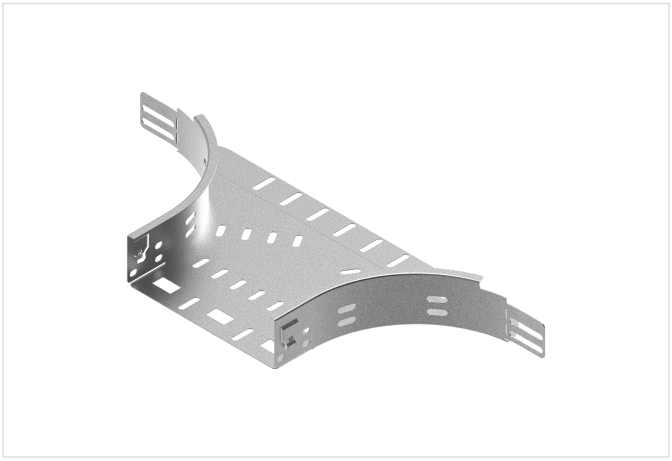

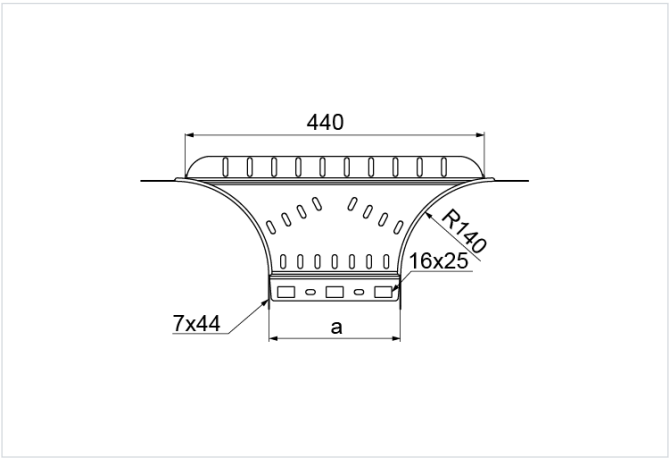

Hrúbka plechu: 1.0 mm
Nový výrobok: áno
Funkčná odolnosť v požiari: E-90

- Zmenšenie/zväčšenie šírky káblových trás.

Materiál

- S - oceľ pozinkovaná metódou Sendzimir STN EN 10346:2015
- MC - oceľ s povlakom Magnelis®

Dostupné povrchové úpravy:

- L - lakovanie v štandardnej farbe RAL

Doplňujúce informácie

- Montáž bez skrutiek

Verzie

Symbol	Šírka a (mm)	Hmotnosť 1 ks (kg)	Katalógové číslo	Množstvo (ks)
MATERIÁL: S - OCEĽ POZINKOVANÁ METÓDOU SENDZIMIR				
TKDFJ50H60 S	50	0.32	164826	1
TKDFJ100H60 S	100	0.44	163526	1
TKDFJ150H60 S	150	0.51	163626	1
TKDFJ200H60 S	200	0.58	163726	1
TKDFJ300H60 S	300	0.72	163826	1
TKDFJ400H60 S	400	0.86	163926	1
MATERIÁL: MC - OCEĽ S POVLAKOM MAGNELIS®				
TKDFJ50H60 MC	50	0.32	1648265	1
TKDFJ100H60 MC	100	0.44	1635265	1
TKDFJ200H60 MC	200	0.58	1637265	1
TKDFJ300H60 MC	300	0.72	1638265	1
TKDFJ400H60 MC	400	0.86	1639265	1
TKDFJ500H60 MC	500	1.06	1640265	1
TKDFJ600H60 MC	600	1.21	1641265	1