SUKP... Separátor káblov

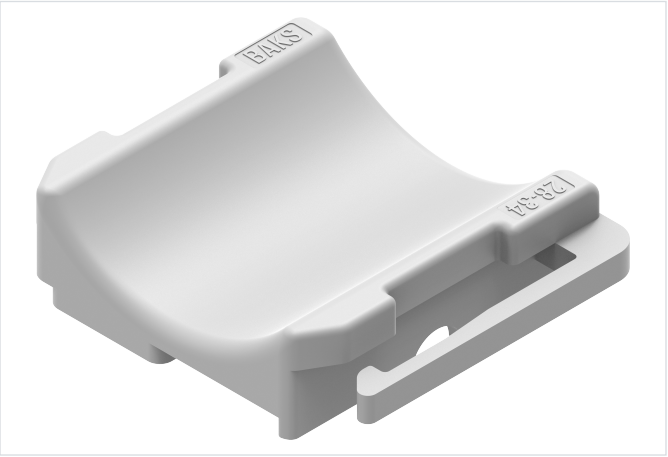

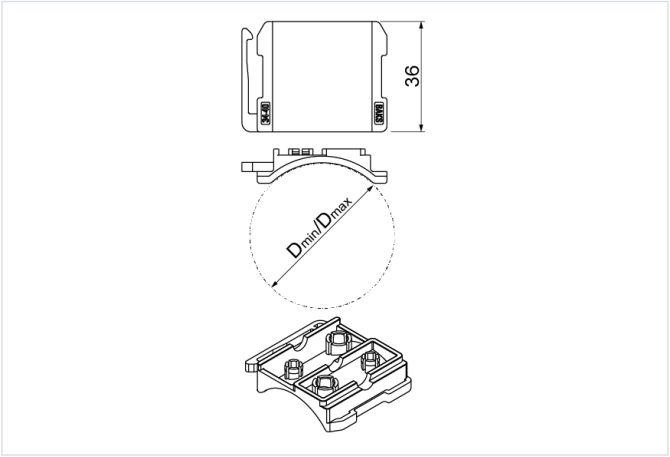

Nový výrobok: áno
Montáž bez nástrojov: áno

- Oddelenie káblov od káblovej trasy.

Materiál

- PP - polypropylén

Doplňujúce informácie

- Použitie ako separátor káblov od dna nosného prvku (napr. drôtov drôteného žľabu alebo priečky káblového rebríka), chráni káble pred poškodením pri stlačení
- Lepšie pritlačenie kábla
- Stabilnejšia montáž k držiakom káblov vďaka záchytke
- Stabilnejšia montáž na drôt drôteného žľabu vďaka špeciálnemu žliabku
- Estetický vzhľad montáže
- Nízka cena

Verzie

Symbol	Katalógové číslo	Hmotnosť 1 ks (kg)	Rozmer D min. (mm)	Rozmer D max. (mm)	Množstvo (ks)
SUKP/8-12	803250	0.01	8	12	100
SUKP/12-16	803251	0.01	12	16	100
SUKP/16-22	803252	0.01	16	22	100
SUKP/22-28	803253	0.01	22	28	100
SUKP/28-34	803254	0.015	28	34	100
SUKP/34-40	803255	0.015	34	40	100
SUKP/40-46	803256	0.015	40	46	100
SUKP/46-52	803257	0.015	46	52	100
SUKP/52-58	803258	0.02	52	58	100
SUKP/58-64	803259	0.02	58	64	100
SUKP/64-70	803260	0.02	64	70	100

Príklady použitia

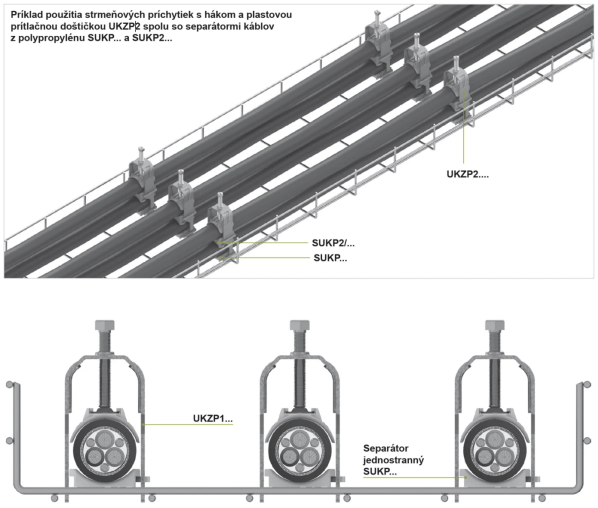

Použitie:
Oddelenie káblov namontovaných v UK...

Diagram znázorňuje použitie jednostranného separátora:
A - priečka rebríka
B - drôtený žľab

