# SROM6x30 Kotviaca skrutka - galvanický zinok



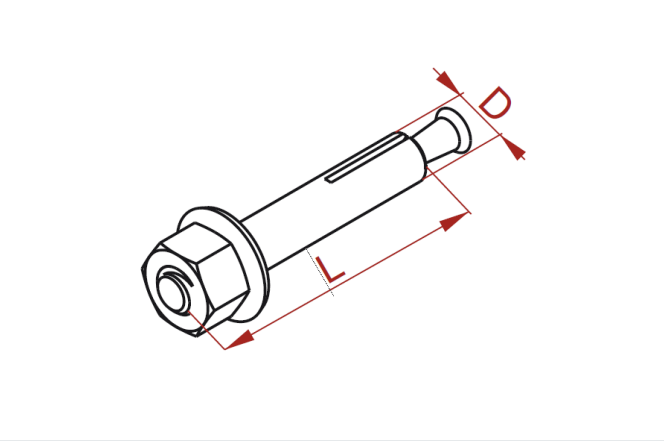


**Funkčná odolnosť v požiari:** E-90

- Montáž konštrukcií a zavesenie káblových trás k betónovému podkladu.

## Materiál

- G - galvanicky pozinkovaná oceľ STN EN ISO 2081

Dostupné povrchové úpravy:

- E - nerezová oceľ

## Verzie

| Symbol | Rozmer M (mm) | Dĺžka L (mm) | Katalógové číslo | Množstvo (ks) |
|---|---|---|---|---|
| **SROM6x30 G** | 6 | 30 | 803900 | 200 |