SMK... Skrutka + prírubová ozubená matica (sada) - galvanický zinok



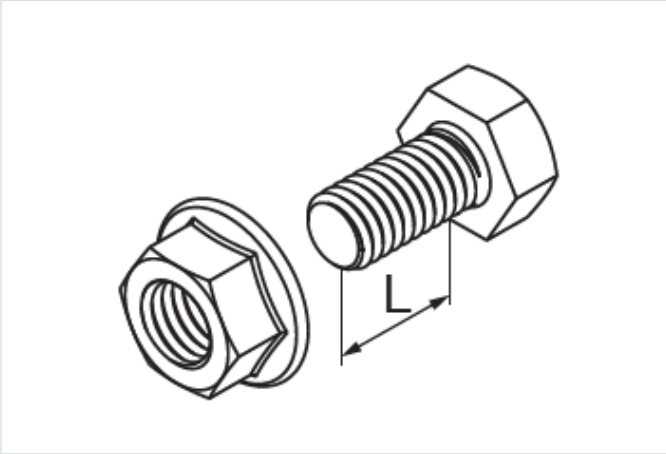

Nový výrobok: áno

- Spájanie prvkov systémov.

Materiál

- G - galvanické zinkovanie

Na objednávku:

- E - nerezová oceľ

Doplňujúce informácie

- Skrutka triedy pevnosti 8.8

Verzie

Symbol	Katalógové číslo	Rozmer M (mm)	Dĺžka L (mm)	Množstvo (ks)
SMKM6x12 G	650431	6	10	100