SMD... Skrutka samovrtná - galvanický zinok

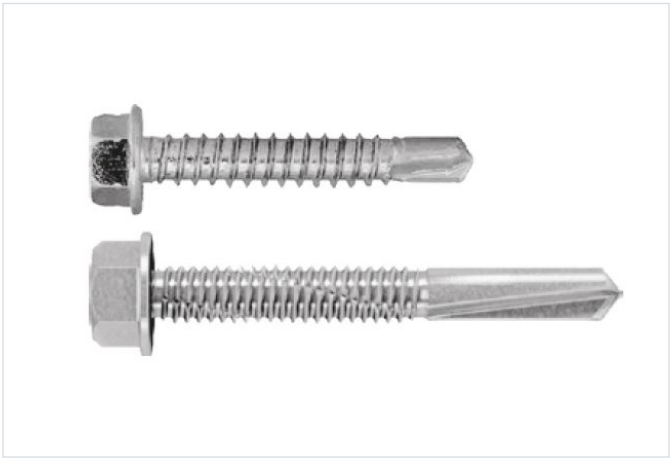

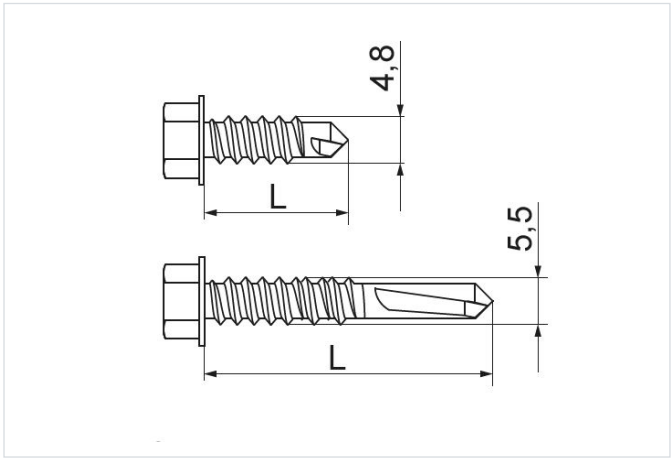

Nový výrobok: áno
Funkčná odolnosť v požiari: E-90

- Montáž káblových úchytov UDF... a UEF... na oceľový podklad (sendvičové panely, trapézové plechy).

Materiál

- G - galvanicky pozinkovaná oceľ STN EN ISO 2081

Dostupné povrchové úpravy:

- E - nerezová oceľ

Doplňujúce informácie

- T – max. užitočná hrúbka
- * – variant E nie je dostupný

Verzie

Symbol	Katalógové číslo	Dĺžka L (mm)	Hrúbka montovaných prvkov	Hrúbka oceľového podkladu	Množstvo (ks)
SMD4,8x16 G	804043	16	1-2	0,5-4	100
SMD4,8x19 G	804819	19	1-2	0,5-4	100
SMD5,5x32 G	804044	32	1-2	4-10	100