SM... Skrutka (komplet, bal. 100 ks) - galvanický zinok

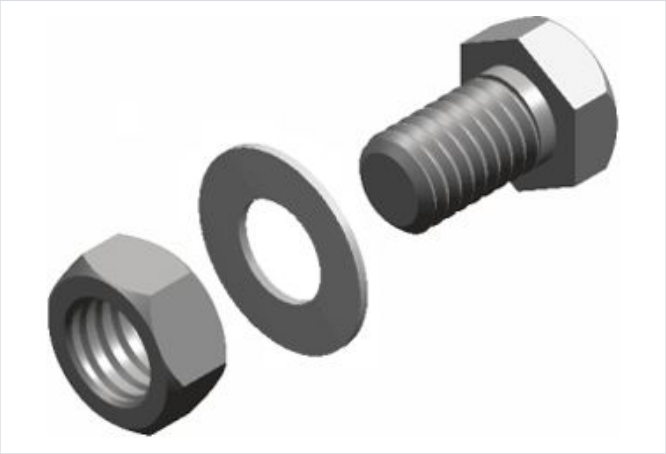

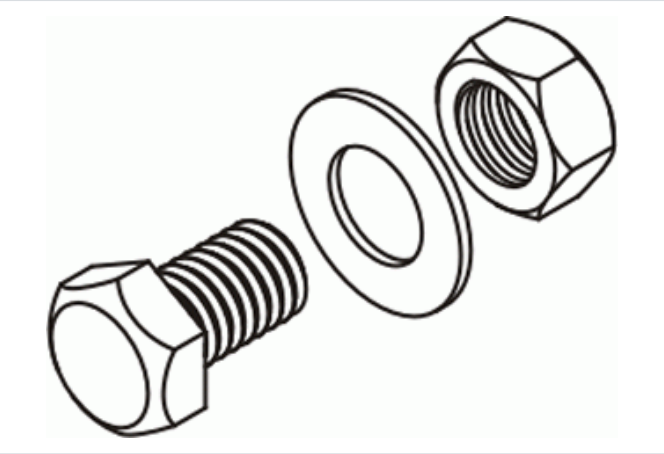

Funkčná odolnosť v požiari: E-90

- Spájanie prvkov systému.

Materiál

- G - galvanicky pozinkovaná oceľ STN EN ISO 2081

Dostupné povrchové úpravy:

- F - žiarovo zinkovaná oceľ STN EN ISO 1461:2023
- FP - zinkované metódou zinkových lamiel STN EN ISO 10683:2018
- E - nerezová oceľ

Verzie

Symbol	Rozmer M (mm)	Dĺžka L (mm)	Katalógové číslo	Množstvo (ks)
SMM6x16 G	6	16	652043	100
SMM8x16 G	8	16	650443	100
SMM8x30 G	8	30	650543	100
SMM10x20 G	10	20	650743	100
SMM10x30 G	10	30	650843	100
SMM10x40 G	10	40	651243	100
SMM10x60 G	10	60	650943	100
SMM10x70 G	10	70	651007	100
SMM10x80 G	10	80	651043	100
SMM10x100 G	10	100	651011	100
SMM10x120 G	10	120	651443	100
SMM12x30 G	12	30	651143	100
SMM12x100 G	12	100	651343	100