SKTO... Rýchloupínacia kotviaca skrutka - galvanický zinok

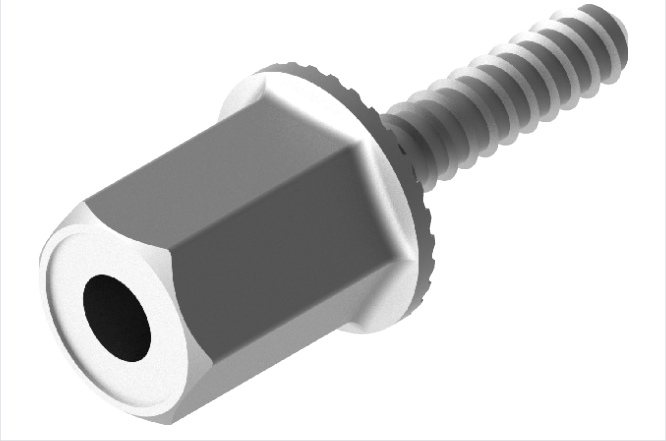

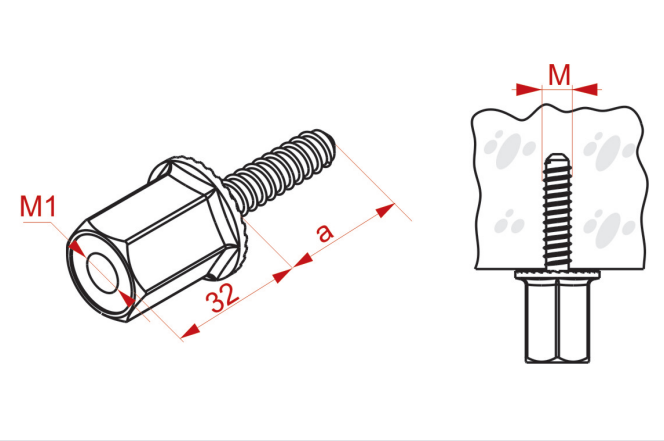

Nový výrobok: áno
Funkčná odolnosť v požiari: E-90
rýchla montáž: áno

- Kotvenie do betónu (nenarušeného trhlinami, dutinovej dosky, narušeného trhlinami). Umožňuje montáž závitovej tyče M8 alebo M10 (SKTO...)

Materiál

- G - galvanicky pozinkovaná oceľ STN EN ISO 2081

Verzie

Symbol	Rozmer M (mm)	Závit M1 (mm)	Rozmer a (mm)	Katalógové číslo	Množstvo (ks)
SKTOM8/6x35 G	6	8	35	650971	100
SKTOM8/6x55 G	6	8	55	650972	100