SBSO... Skrutka do betónu - galvanický zinok



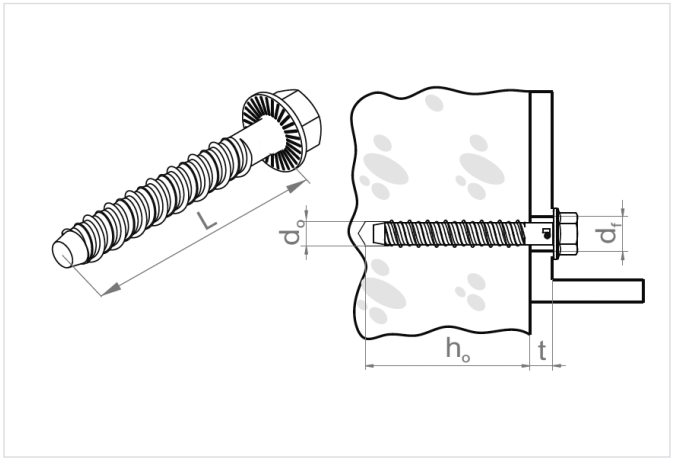

Funkčná odolnosť v požiari: E-90

- Upevnenie konštrukcií, zavesenie káblových trás k betónovému podkladu

Materiál

- G - galvanicky pozinkovaná oceľ STN EN ISO 2081

Doplňujúce informácie

- Skrátený čas inštalácie vďaka zjednodušenému postupu – jednoducho vyvŕtajte a zaskrutkujte
- Možnosť úplnej demontáže
- Vysoký výkon v trhlinovom aj netrhlinovom betóne
- D0 - priemer vrtáka
- D1 - otvor v upevňovanom prvku
- H0 - min. hĺbka vŕtania
- T – max. užitočná hrúbka

Verzie

Symbol	Katalógové číslo	Priemer vrtáka Ø d0 (mm)	Otvor v upevňovanom prvku d1 (mm)	Hĺbka vŕtania h0 (mm)	Maximálna užitočná dĺžka	Množstvo (ks)
SBSOM5x50 G	880550	5	8	55	0	100
SBSOM6x50 G	880650	6	9	55	0	100
SBSOM6x75 G	880675	6	9	55	0	100
SBSOM8x60 G	880860	8	12	55	0	100
SBSOM8x90 G	803916	8	14	80	10	100
SBSOM10x75 G	881075	10	14	80	20	100
SBSOM10x85 G	881085	10	14	80	20	100
SBSOM10x100 G	803918	10	14	110	15	100