SBSO... Skrutka do betónu - nerez A2 (1.4301)



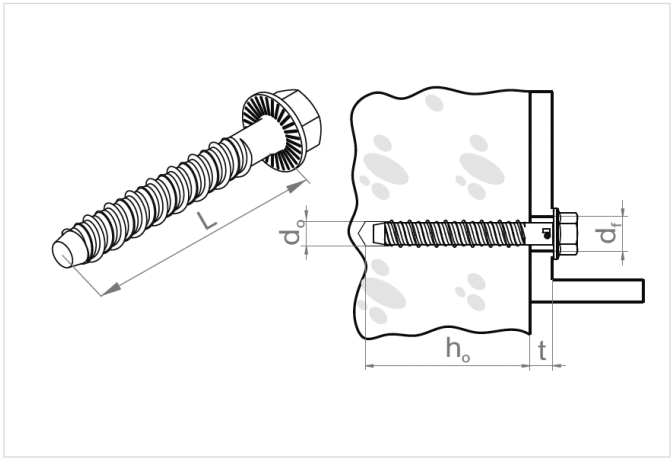

Funkčná odolnosť v požiari: E-90

- Montáž konštrukcií, zavesenie káblových trás k betónovému podkladu.

Materiál

- E2 - nerezová oceľ A2 (1.4301)

Doplňujúce informácie

- Skrátený čas inštalácie vďaka zjednodušenému postupu - jednoducho vyvŕtajte a zaskrutkujte
- Možnosť úplnej demontáže
- Vysoké parametre v trhlinovom aj netrhlinovom betóne
- D0 - priemer vrtáka
- D1 - otvor v upevňovanom prvku
- H0 - min. hĺbka vŕtania
- T - max. užitočná hrúbka

Verzie

Symbol	Katalógové číslo	Rozmer L	Priemer vrtáka Ø d0 (mm)	Otvor v upevňovanom prvku d1 (mm)	Hĺbka vŕtania h0 (mm)	Množstvo (ks)
SBSOM10x95 E2	803919	95	10	14	105	50