SBO... Skrutka do betónu - galvanický zinok



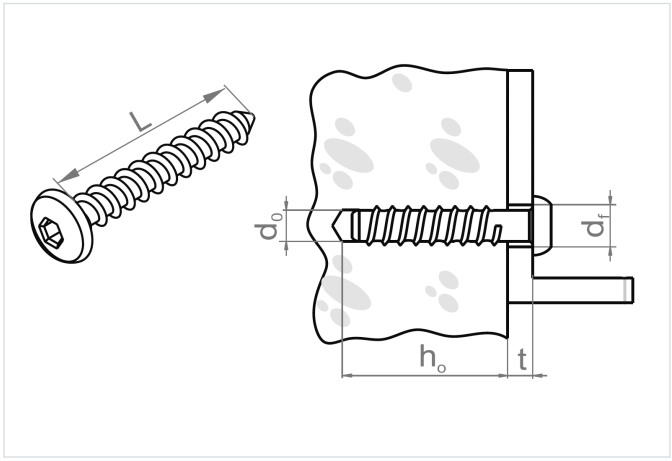

Funkčná odolnosť v požiari: E-90

- Montáž konštrukcie, zavesenie káblových trás k betónovému podkladu.

Materiál

- G - galvanicky pozinkovaná oceľ STN EN ISO 2081

Doplňujúce informácie

- D0 - priemer vrtáka
- D1 - otvor v upevňovanom prvku
- H0 - min. hĺbka vŕtania
- T – max. užitočná hrúbka

Verzie

Symbol	Katalógové číslo	Priemer vrtáka Ø d0 (mm)	Otvor v upevňovanom prvku d1 (mm)	Hĺbka vŕtania h0 (mm)	Maximálna užitočná dĺžka	Množstvo (ks)
SBOM6x40 G	804915	6	8	45	5	100
SBOM6x60 G	803915	6	8	65	5	100