RUM... Rúra tenkostenná s hrdlom - galvanický zinok



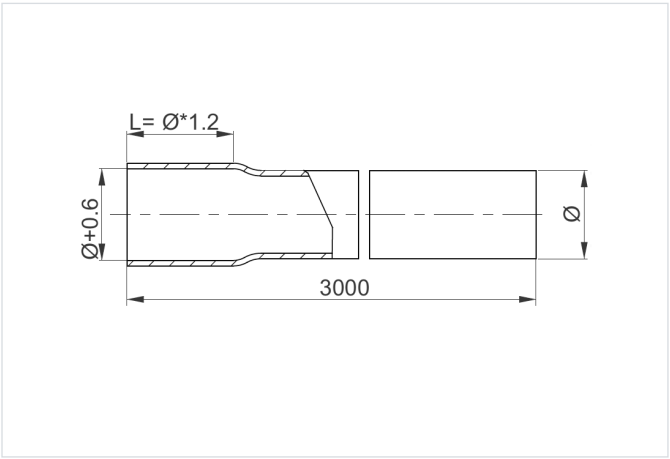

Nový výrobok: áno
Funkčná odolnosť v požiari: E-90

- Spájanie rúr zasunutím jednej do druhej (bez ďalších spojovacích prvkov)

Materiál

- G - galvanicky pozinkovaná oceľ STN EN ISO 2081

Verzie

Symbol	Priemer Ø	Hmotnosť (1 m) (kg)	Katalógové číslo	Množstvo (ks)
RUM16x1,0/3 G	16	0.54	8116336	10
RUM20x1,2/3 G	20	0.68	8120336	10
RUM25x1,2/3 G	25	0.87	8125336	10
RUM32x1,5/3 G	32	1.13	8132336	10
RUM40x1,5/3 G	40	1.42	8140336	10
RUM50x1,5/3 G	50	1.79	8150336	10
RUM60x1,5/3 G	60	2.16	8160336	10
RUM63,5x1,5/3 G	63.50	2.30	8164336	10