RU... Rúra tenkostenná - galvanický zinok



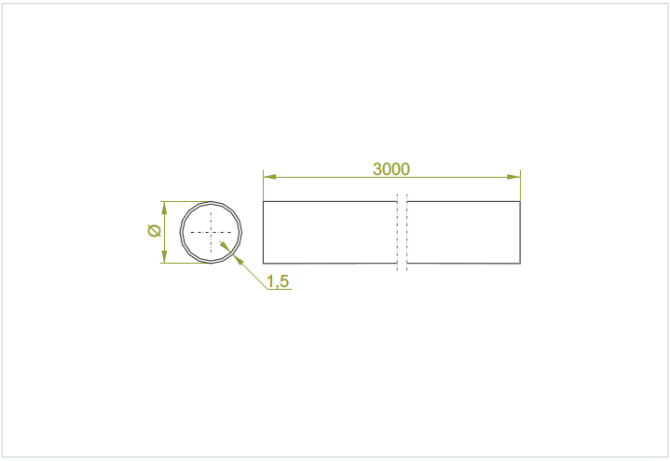

Nový výrobok: áno
Funkčná odolnosť v požiari: E-90

- Vedenie elektrických káblov a vodičov. Ochrana inštalácie pred mechanickým poškodením.

Materiál

- G - galvanicky pozinkovaná oceľ STN EN ISO 2081

Doplňujúce informácie

- Na spojenie rúr použite spojky LRU...G

Verzie

Symbol	Katalógové číslo	Priemer Ø	Hmotnosť (1 m) (kg)	Množstvo (ks)
RU16x1,0/3 G	8001886	16	0.54	10
RU20x1,2/3 G	8002886	20	0.68	10
RU25x1,2/3 G	8003886	25	0.87	10
RU32x1,5/3 G	8004886	32	1.13	10
RU40x1,5/3 G	8005886	40	1.42	10
RU50x1,5/3 G	8006886	50	1.79	10
RU60x1,5/3 G	8007886	60	2.18	10
RU63,5x1,5/3 G	8008886	63.50	2.30	10

Príklady použitia

