RU... Rúrka tenkostenná - žiarový zinok



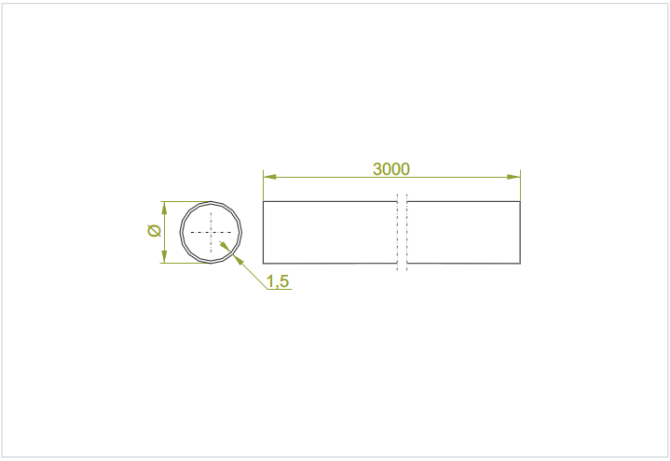

Nový výrobok: áno
Funkčná odolnosť v požiari: E-90

- Vedenie elektrických káblov a vodičov. Ochrana inštalácie pred mechanickým poškodením.

Materiál

- F - žiarovo zinkovaná oceľ STN EN ISO 1461:2023

Dostupné povrchové úpravy:

- E - nerezová oceľ
- L - lakovanie v štandardnej farbe RAL

Doplňujúce informácie

- Na spojenie rúr použite spojky LRU...F

Verzie

Symbol	Katalógové číslo	Priemer Ø	Hmotnosť (1 m) (kg)	Množstvo (ks)
RU16x1,0/3 F	800188	16	0.54	10
RU20x1,2/3 F	800288	20	0.68	10
RU25x1,2/3 F	800388	25	0.87	10
RU32x1,5/3 F	800488	32	1.13	10
RU40x1,5/3 F	800588	40	1.42	10
RU50x1,5/3 F	800688	50	1.79	10
RU60x1,5/3 F	800788	60	2.18	10
RU63,5x1,5/3 F	800888	63.50	2.30	10

Príklady použitia

