RKS...H60 Redukcia symetrická

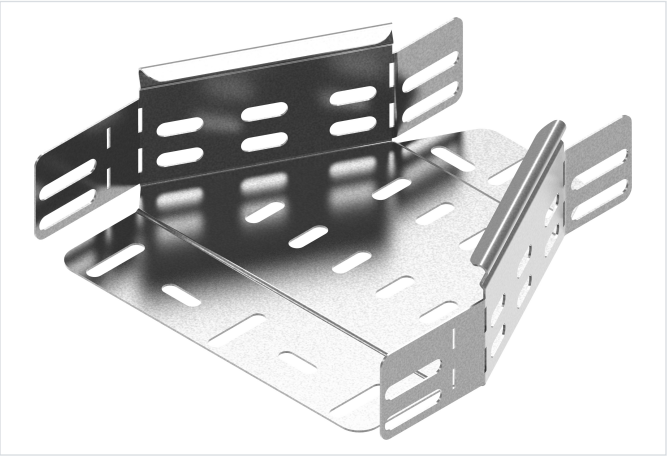

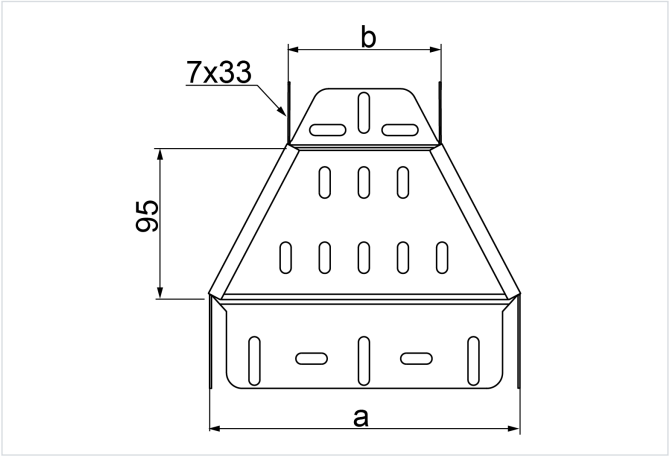

Funkčná odolnosť v požiari: E-90

- Zmenšenie/zväčšenie šírky káblových trás.

Materiál

- S - oceľ pozinkovaná metódou Sendzimir STN EN 10346:2015

Dostupné povrchové úpravy:

- F - žiarovo zinkovaná oceľ STN EN ISO 1461:2023
- E - nerezová oceľ
- L - lakovanie v štandardnej farbe RAL

Doplňujúce informácie

- Montáž skrutkami SGKM6x12 alebo SGM6x12
- Pri neštandardných objednávkach uveďte rozmery a a b (ak a=400 mm a b=200 mm, objednávaná tvarovka má mať symbol RK...400/200H60)

Verzie

Symbol	Hrúbka plechu	Katalógové číslo	Rozmer a (mm)	Rozmer b (mm)	Hmotnosť 1 ks (kg)	Množstvo (ks)
HRÚBKA PLECHU: 1.0 MM						
RKSJ100/50H60 S	1.0 mm	165524	100	50	0.22	1
RKSJ150/100H60 S	1.0 mm	169415	150	100	0.23	1
RKSJ200/100H60 S	1.0 mm	169920	200	100	0.28	1
RKSJ200/150H60 S	1.0 mm	160020	200	150	0.32	1
RKSJ300/200H60 S	1.0 mm	169930	300	200	0.37	1
HRÚBKA PLECHU: 1.5 MM						
RKSP400/300H60 S	1.5 mm	166040	400	300	0.62	1
RKSP500/400H60 S	1.5 mm	166050	500	400	0.74	1
RKSP600/500H60 S	1.5 mm	166060	600	500	0.85	1