RKSFJ...H60 Redukcia symetrická KLIK

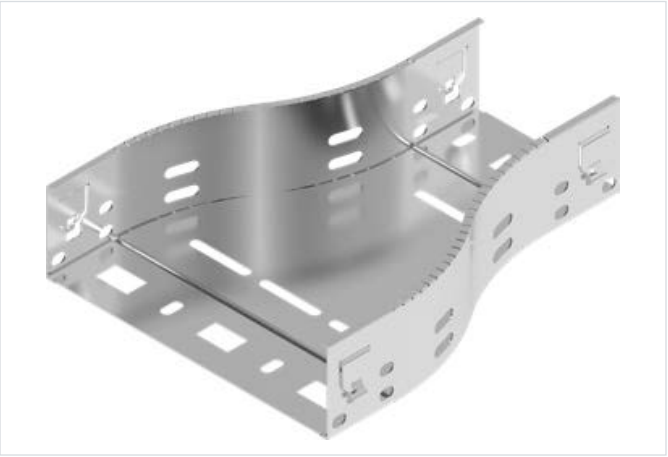

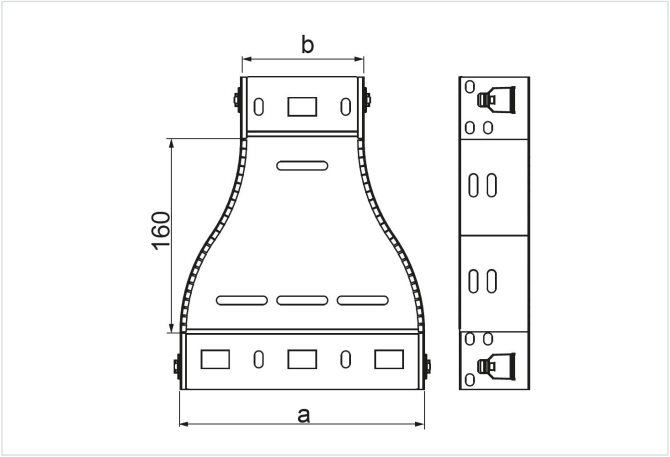

Hrúbka plechu: 1.0 mm
Nový výrobok: áno
Funkčná odolnosť v požiari: E-90

- Zmenšenie/zväčšenie šírky káblových trás.

Materiál

- S - oceľ pozinkovaná metódou Sendzimir STN EN 10346:2015

Dostupné povrchové úpravy:

- L - lakovanie v štandardnej farbe RAL

Doplňujúce informácie

- Montáž bez skrutiek

Verzie

Symbol	Šírka a (mm)	Šírka b (mm)	Hmotnosť 1 ks (kg)	Katalógové číslo	Množstvo (ks)
RKSFJ100/50H60 S	100	50	0.30	165612	1
RKSFJ150/100H60 S	150	100	0.37	165712	1
RKSFJ200/100H60 S	200	100	0.43	165812	1
RKSFJ200/150H60 S	200	150	0.45	165912	1
RKSFJ300/200H60 S	300	200	0.58	166012	1
RKSFJ400/300H60 S	400	300	0.73	166021	1