RKSB...H60 Redukcia symetrická

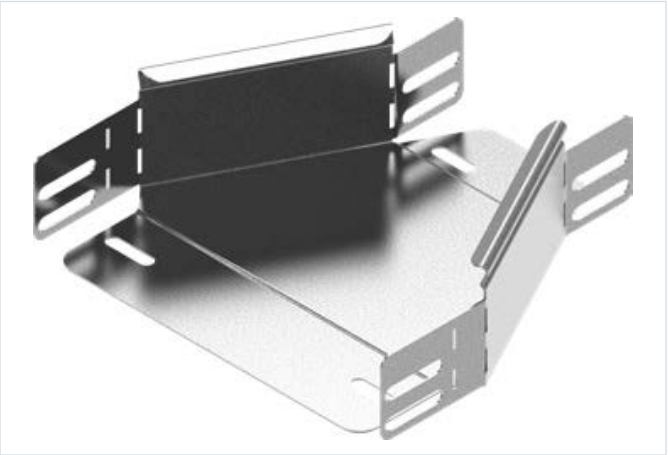

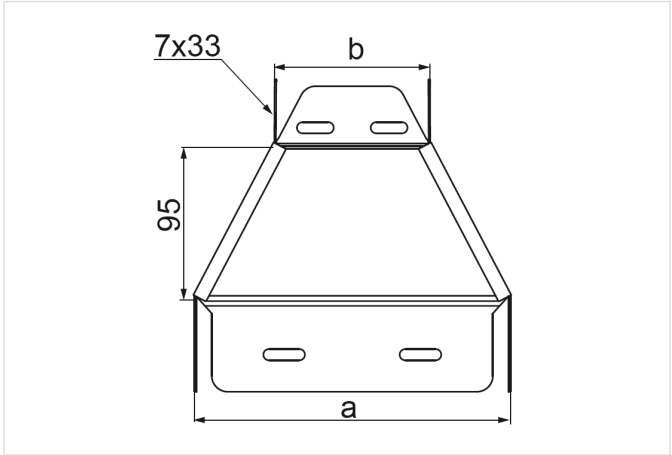

Funkčná odolnosť v požiari: E-90

- Zmenšenie/zväčšenie šírky káblových trás.

Materiál

- S - oceľ pozinkovaná metódou Sendzimir STN EN 10346:2015

Dostupné povrchové úpravy:

- F - žiarovo zinkovaná oceľ STN EN ISO 1461:2023
- E - nerezová oceľ
- L - lakovanie v štandardnej farbe RAL

Doplňujúce informácie

- Montáž skrutkami SGKM6x12 alebo SGM6x12
- Pri neštandardných objednávkach uveďte rozmery a a b (ak a=400 mm a b=200 mm, objednávaná tvarovka má mať symbol RK...400/200H60)

Verzie

Symbol	Hrúbka plechu	Katalógové číslo	Rozmer a (mm)	Rozmer b (mm)	Hmotnosť 1 ks (kg)	Množstvo (ks)
HRÚBKA PLECHU: 1.0 MM						
RKSBJ100/50H60 S	1.0 mm	166124	100	50	0.23	1
RKSBJ150/100H60 S	1.0 mm	166801	150	100	0.24	1
RKSBJ200/100H60 S	1.0 mm	166901	200	100	0.29	1
RKSBJ200/150H60 S	1.0 mm	167001	200	150	0.31	1
RKSBJ300/200H60 S	1.0 mm	167201	300	200	0.38	1
HRÚBKA PLECHU: 1.5 MM						
RKSBP400/300H60 S	1.5 mm	167402	400	300	0.64	1
RKSBP500/400H60 S	1.5 mm	167502	500	400	0.77	1
RKSBP600/500H60 S	1.5 mm	167602	600	500	0.88	1