Káblové nosné systémy › Systémy E-30, E-90 › Káblové žľaby H60

RKP...H60 Redukcia pravá

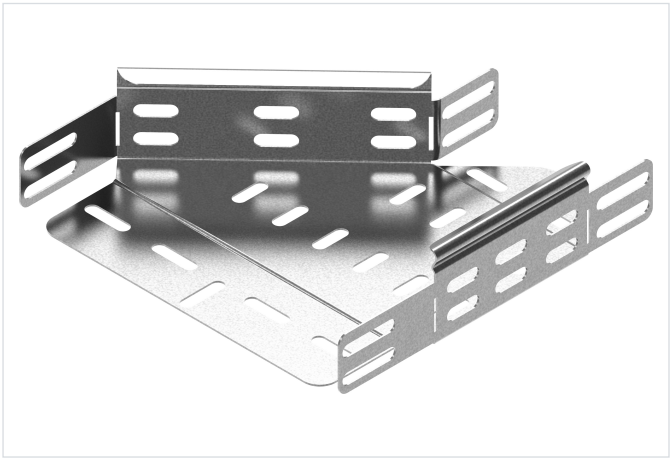

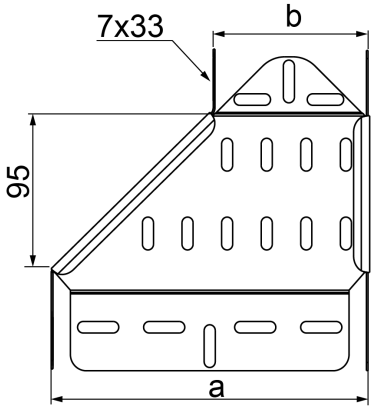

Funkčná odolnosť v požiari: E-90

- Zmenšenie/zväčšenie šírky káblových trás.

Materiál

- S - oceľ pozinkovaná metódou Sendzimir STN EN 10346:2015

Dostupné povrchové úpravy:

- F - žiarovo zinkovaná oceľ STN EN ISO 1461:2023
- E - nerezová oceľ
- L - lakovanie v štandardnej farbe RAL

Doplňujúce informácie

- Montáž skrutkami SGKM6x12 alebo SGM6x12

Verzie

Symbol	Hrúbka plechu	Katalógové číslo	Rozmer a (mm)	Rozmer b (mm)	Hmotnosť 1 ks (kg)	Množstvo (ks)
HRÚBKA PLECHU: 1.0 MM						
RKPJ100/50H60 S	1.0 mm	165324	100	50	0.22	1
RKPJ150/100H60 S	1.0 mm	169215	150	100	0.23	1
RKPJ200/100H60 S	1.0 mm	169520	200	100	0.28	1
RKPJ200/150H60 S	1.0 mm	169620	200	150	0.30	1
RKPJ300/200H60 S	1.0 mm	169530	300	200	0.37	1
HRÚBKA PLECHU: 1.5 MM						
RKPP400/300H60 S	1.5 mm	165840	400	300	0.62	1
RKPP500/400H60 S	1.5 mm	165850	500	400	0.74	1
RKPP600/500H60 S	1.5 mm	165860	600	500	0.85	1