RKL...H60 Redukcia ľavá

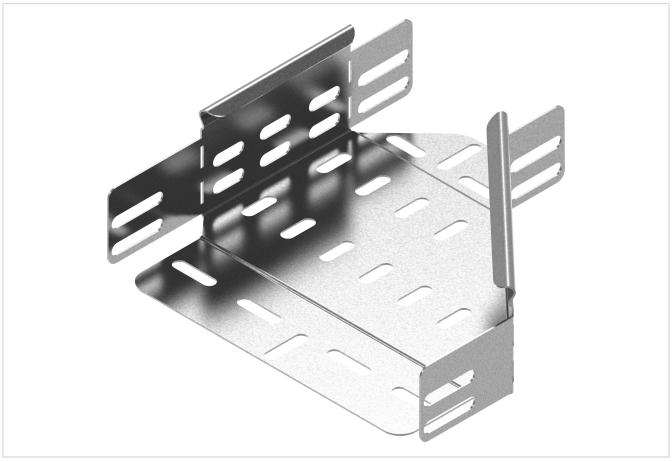

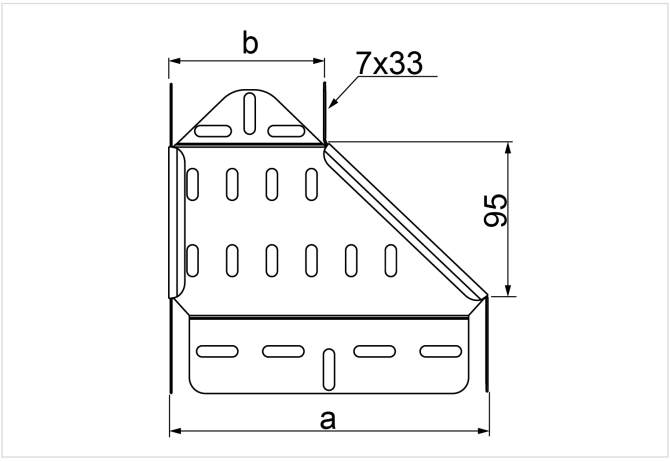

Funkčná odolnosť v požiari: E-90

- Zmenšenie/zväčšenie šírky káblových trás.

Materiál

- S - oceľ pozinkovaná metódou Sendzimir STN EN 10346:2015

Dostupné povrchové úpravy:

- F - žiarovo zinkovaná oceľ STN EN ISO 1461:2023
- E - nerezová oceľ
- L - lakovanie v štandardnej farbe RAL

Doplňujúce informácie

- Montáž skrutkami SGKM6x12 alebo SGM6x12

Verzie

Symbol	Hrúbka plechu	Katalógové číslo	Rozmer a (mm)	Rozmer b (mm)	Hmotnosť 1 ks (kg)	Množstvo (ks)
HRÚBKA PLECHU: 1.0 MM						
RKLJ100/50H60 S	1.0 mm	165124	100	50	0.22	1
RKLJ150/100H60 S	1.0 mm	169015	150	100	0.23	1
RKLJ200/100H60 S	1.0 mm	169120	200	100	0.28	1
RKLJ200/150H60 S	1.0 mm	169220	200	150	0.30	1
RKLJ300/200H60 S	1.0 mm	169130	300	200	0.37	1
HRÚBKA PLECHU: 1.5 MM						
RKLP400/300H60 S	1.5 mm	165640	400	300	0.62	1
RKLP500/400H60 S	1.5 mm	165650	500	400	0.74	1
RKLP600/500H60 S	1.5 mm	165660	600	500	0.85	1