RKLB...H60 Redukcia ľavá

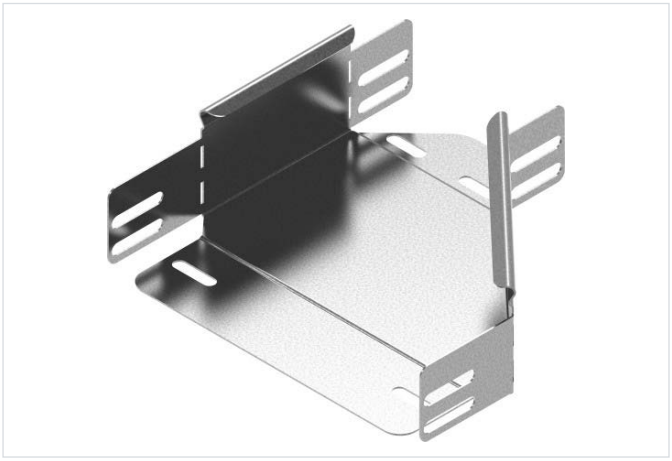

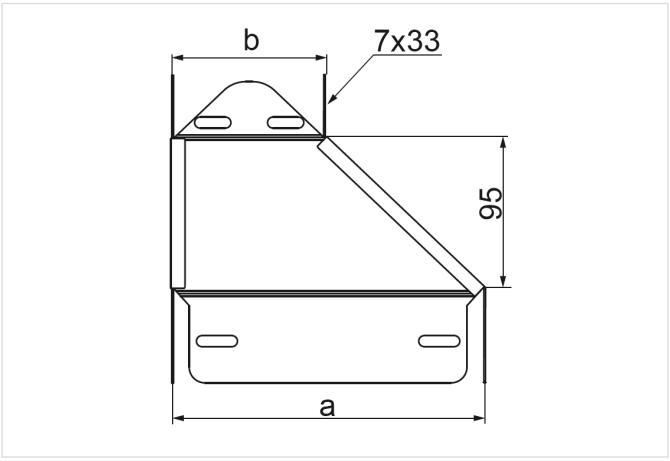

Funkčná odolnosť v požiari: E-90

- Zmenšenie/zväčšenie šírky káblových trás.

Materiál

- S - oceľ pozinkovaná metódou Sendzimir STN EN 10346:2015

Dostupné povrchové úpravy:

- F - žiarovo zinkovaná oceľ STN EN ISO 1461:2023
- E - nerezová oceľ
- L - lakovanie v štandardnej farbe RAL

Doplňujúce informácie

- Montáž skrutkami SGKM6x12 alebo SGM6x12

Verzie

Symbol	Hrúbka plechu	Katalógové číslo	Rozmer a (mm)	Rozmer b (mm)	Hmotnosť 1 ks (kg)	Množstvo (ks)
HRÚBKA PLECHU: 1.0 MM						
RKLBJ100/50H60 S	1.0 mm	165724	100	50	0.23	1
RKLBJ150/100H60 S	1.0 mm	165801	150	100	0.24	1
RKLBJ200/100H60 S	1.0 mm	165901	200	100	0.29	1
RKLBJ200/150H60 S	1.0 mm	166001	200	150	0.31	1
RKLBJ300/200H60 S	1.0 mm	166201	300	200	0.38	1
HRÚBKA PLECHU: 1.5 MM						
RKLBP400/300H60 S	1.5 mm	166402	400	300	0.64	1
RKLBP500/400H60 S	1.5 mm	166502	500	400	0.77	1
RKLBP600/500H60 S	1.5 mm	166602	600	500	0.88	1