RDLPP...H45 Redukcia rebríka pravá

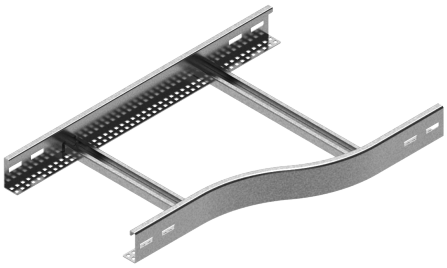

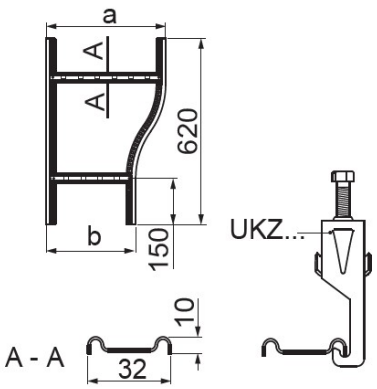

Hrúbka plechu: 1.5 mm

- Zmena šírky káblovej trasy.

Materiál

- S – oceľ pozinkovaná metódou Sendzimir STN EN 10346:2015

Na objednávku:

- F - oceľ žiarovo zinkovaná ponorom STN EN ISO 1461:2023
- E - nerezová oceľ
- L - lakovanie v štandardnej palete RAL

Doplňujúce informácie

- Na montáž použite 4 spojky LDCH... a 16 sád skrutiek SGKM8x14 alebo SGM8x14
- Priečky prispôsobené na montáž káblových úchytiek UKZ/UKZO... a UKZP...
- Pri netypových objednávkach je potrebné uviesť rozmer a a b

Verzie

Symbol	Šírka a (mm)	Šírka b (mm)	Hmotnosť 1 ks (kg)	Katalógové číslo	Množstvo (ks)
RDLPP200/100H45 S	200	100	1.34	448731	2
RDLPP300/200H45 S	300	200	1.50	448741	2
RDLPP400/300H45 S	400	300	1.68	448251	2
RDLPP500/400H45 S	500	400	1.86	448261	2
RDLPP600/500H45 S	600	500	2.02	448271	2