Káblové nosné systémy › Systémy E-30, E-90 › Káblové rebríky H60

RDLP...H60N Redukcia rebríka ľavá

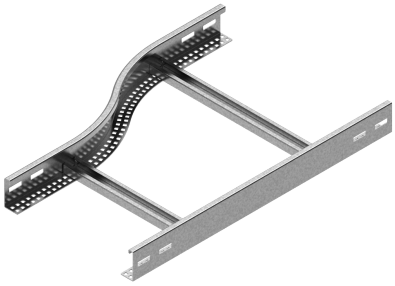

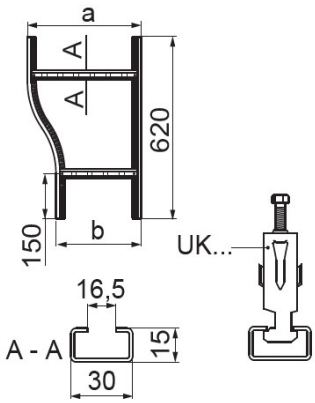

Hrúbka plechu: 1.5 mm
Funkčná odolnosť v požiari: E-90

- Zmena šírky káblovej trasy.

Materiál

- S - oceľ pozinkovaná metódou Sendzimir STN EN 10346:2015

Dostupné povrchové úpravy:

- F - žiarovo zinkovaná oceľ STN EN ISO 1461:2023
- E - nerezová oceľ
- L - lakovanie v štandardnej farbe RAL

Doplňujúce informácie

- Na montáž použite 4 spojky LDPH60 alebo LDC/LDOCH60 a 16 sád skrutiek SGKM8x14 alebo SGM8x14
- Pri neštandardných objednávkach uveďte rozmer a a b

Verzie

Symbol	Šírka a (mm)	Šírka b (mm)	Hmotnosť 1 ks (kg)	Katalógové číslo	Množstvo (ks)
RDLP200/100H60N S	200	100	1.56	468220	2
RDLP300/200H60N S	300	200	1.73	468230	2
RDLP400/300H60N S	400	300	1.91	468040	2
RDLP500/400H60N S	500	400	2.09	468050	2
RDLP600/500H60N S	600	500	2.25	468060	2