RDLC...H60N Redukcia rebríka ľavá



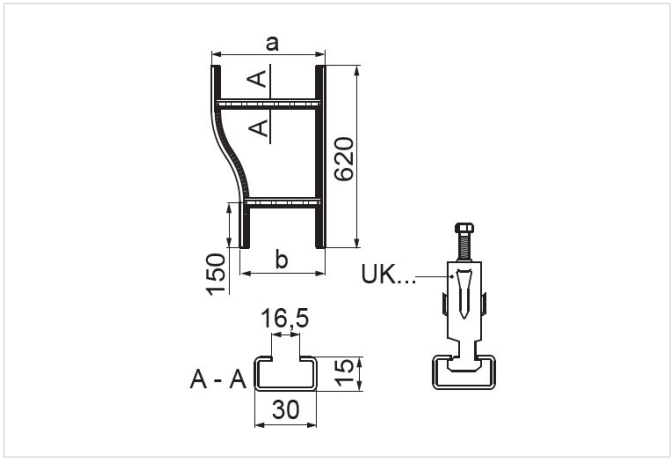

Hrúbka plechu: 2.0 mm
Funkčná odolnosť v požiari: E-90

- Zmena šírky káblovej trasy.

Materiál

- S - oceľ pozinkovaná metódou Sendzimir STN EN 10346:2015

Dostupné povrchové úpravy:

- F - žiarovo zinkovaná oceľ STN EN ISO 1461:2023
- E - nerezová oceľ
- L - lakovanie v štandardnej farbe RAL

Doplňujúce informácie

- Na montáž použite 4 spojky LDPH60 alebo LDC/LDOCH60 a 16 sád skrutiek SGKM8x14 alebo SGM8x14
- Pri neštandardných objednávkach uveďte rozmer a a b

Verzie

Symbol	Šírka a (mm)	Šírka b (mm)	Hmotnosť 1 ks (kg)	Katalógové číslo	Množstvo (ks)
RDLC200/100H60N S	200	100	2.08	468420	2
RDLC300/200H60N S	300	200	2.30	468430	2
RDLC400/300H60N S	400	300	2.55	468140	2
RDLC500/400H60N S	500	400	2.78	468150	2
RDLC600/500H60N S	600	500	3.01	468160	2