PZTKP... Kryt T-kusa so zámkom

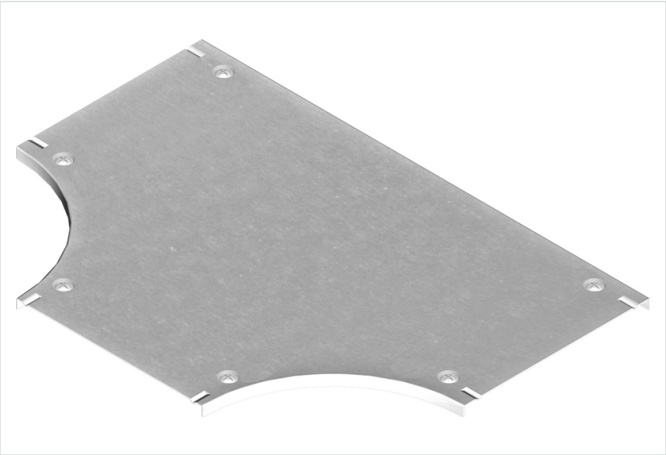

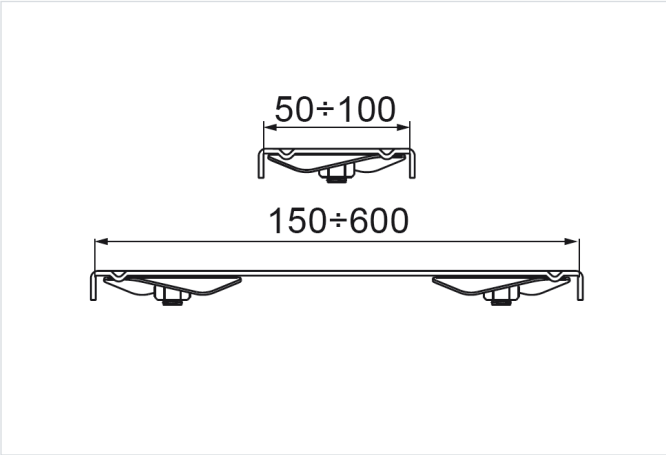

Funkčná odolnosť v požiari: E-90

- Ochrana káblov pred usadzovaním prachu, mechanickým poškodením a poveternostnými vplyvmi (napr. UV žiarením).

Materiál

- S - oceľ pozinkovaná metódou Sendzimir STN EN 10346:2015

Dostupné povrchové úpravy:

- F - žiarovo zinkovaná oceľ STN EN ISO 1461:2023
- E - nerezová oceľ
- L - lakovanie v štandardnej farbe RAL

Verzie

Symbol	Hrúbka plechu	Šírka a (mm)	Hmotnosť 1 ks (kg)	Katalógové číslo	Množstvo (ks)
HRÚBKA PLECHU: 1.0 MM					
PZTKPJ50 S	1.0 mm	50	0.10	103314	1
PZTKPJ100 S	1.0 mm	100	0.20	103414	1
PZTKPJ150 S	1.0 mm	150	0.35	103514	1
PZTKPJ200 S	1.0 mm	200	0.54	103614	1
PZTKPJ300 S	1.0 mm	300	1	103714	1
HRÚBKA PLECHU: 1.5 MM					
PZTKPP400 S	1.5 mm	400	2.46	104614	1
PZTKPP500 S	1.5 mm	500	3.64	104714	1
PZTKPP600 S	1.5 mm	600	5.02	104814	1