PZK... Kryt žľabu so zámkom

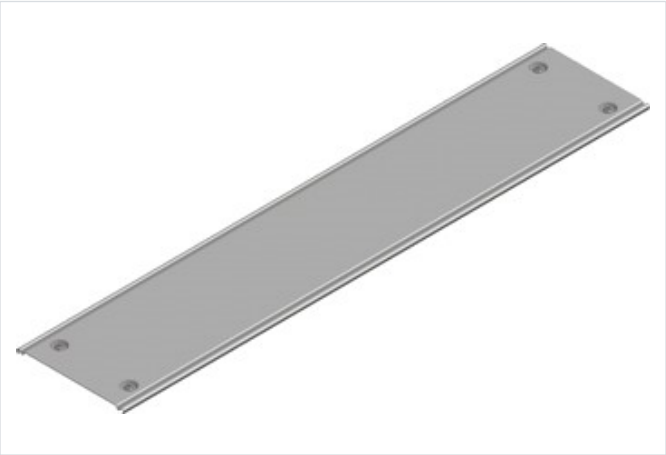

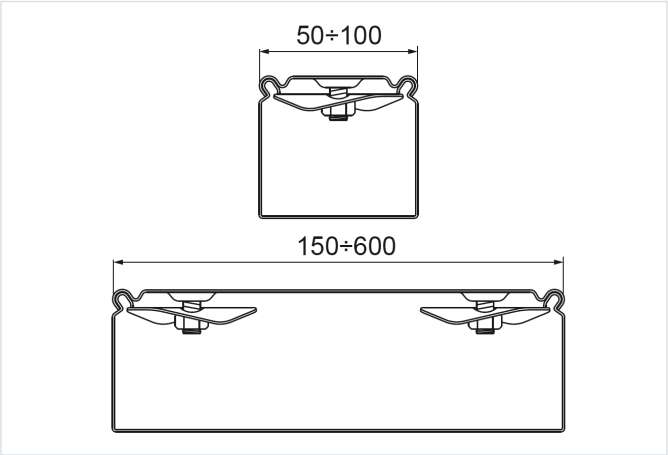

Funkčná odolnosť v požiari: E-90

- Ochrana káblov pred usadzovaním prachu, mechanickým poškodením a poveternostnými vplyvmi (napr. UV žiarením).

Materiál

- S - oceľ pozinkovaná metódou Sendzimir STN EN 10346:2015

Dostupné povrchové úpravy:

- F - žiarovo zinkovaná oceľ STN EN ISO 1461:2023
- E - nerezová oceľ
- L - lakovanie v štandardnej farbe RAL

Verzie

Symbol	Hrúbka plechu	Šírka a (mm)	Dĺžka L (mm)	Hmotnosť (1 m) (kg)	Katalógové číslo	Množstvo v balení (ks / m)
HRÚBKA PLECHU: 0.7 MM						
PZKL50/2 S	0.7 mm	50	2 000	0.47	101505	20 / 40
PZKL50/3 S	0.7 mm	50	3 000	0.47	101605	20 / 60
PZKL100/2 S	0.7 mm	100	2 000	0.77	101510	10 / 20
PZKL100/3 S	0.7 mm	100	3 000	0.77	101610	10 / 30
PZKL150/2 S	0.7 mm	150	2 000	1.07	101515	6 / 12
PZKL150/3 S	0.7 mm	150	3 000	1.07	101615	6 / 18
PZKL200/2 S	0.7 mm	200	2 000	1.37	101520	6 / 12
PZKL200/3 S	0.7 mm	200	3 000	1.37	101620	6 / 18
PZKL300/2 S	0.7 mm	300	2 000	1.97	101530	4 / 8
PZKL300/3 S	0.7 mm	300	3 000	1.97	101630	4 / 12
PZKL400/2 S	0.7 mm	400	2 000	2.57	101140	4 / 8
PZKL400/3 S	0.7 mm	400	3 000	2.57	101240	4 / 12
HRÚBKA PLECHU: 1.0 MM						
PZKJ100/3 S	1.0 mm	100	3 000	1.09	101810	10 / 30
PZKJ150/3 S	1.0 mm	150	3 000	1.49	101815	6 / 18
PZKJ200/3 S	1.0 mm	200	3 000	1.89	101820	6 / 18
PZKJ300/3 S	1.0 mm	300	3 000	2.69	101830	4 / 12
PZKJ400/3 S	1.0 mm	400	3 000	3.49	101440	4 / 12
HRÚBKA PLECHU: 1.5 MM						
PZKP50/3 S	1.5 mm	50	3 000	0.94	102205	6 / 18
PZKP100/3 S	1.5 mm	100	3 000	1.54	102210	6 / 18

Symbol	Hrúbka plechu	Šírka a (mm)	Dĺžka L (mm)	Hmotnosť (1 m) (kg)	Katalógové číslo	Množstvo v balení (ks / m)
PZKP150/3 S	1.5 mm	150	3 000	2.14	102215	6 / 18
PZKP200/3 S	1.5 mm	200	3 000	2.74	102220	6 / 18
PZKP300/3 S	1.5 mm	300	3 000	3.94	102230	6 / 18
PZKP400/3 S	1.5 mm	400	3 000	5.14	101840	4 / 12
PZKP500/3 S	1.5 mm	500	3 000	6.34	101850	4 / 12
PZKP600/3 S	1.5 mm	600	3 000	7.54	101860	2 / 6