PZKKP... Kryt kolena 90° so zámkom



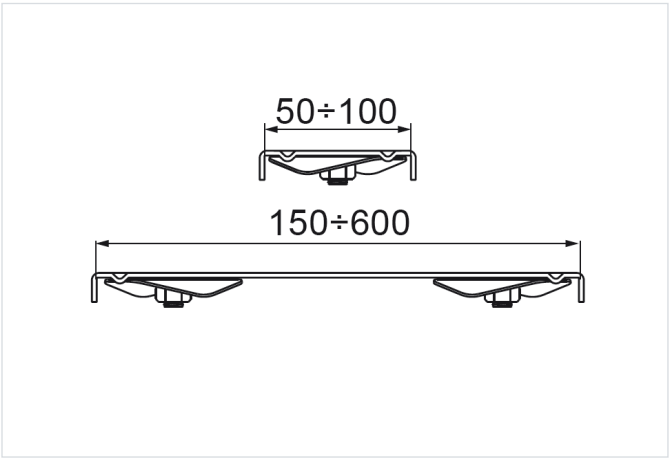

Funkčná odolnosť v požiari: E-90

- Ochrana káblov pred usadzovaním prachu, mechanickým poškodením a poveternostnými vplyvmi (napr. UV žiarením).

Materiál

- S - oceľ pozinkovaná metódou Sendzimir STN EN 10346:2015

Dostupné povrchové úpravy:

- F - žiarovo zinkovaná oceľ STN EN ISO 1461:2023
- E - nerezová oceľ
- L - lakovanie v štandardnej farbe RAL

Verzie

Symbol	Hrúbka plechu	Šírka a (mm)	Hmotnosť 1 ks (kg)	Katalógové číslo	Množstvo (ks)
HRÚBKA PLECHU: 1.0 MM					
PZKKPJ50 S	1.0 mm	50	0.08	100114	1
PZKKPJ100 S	1.0 mm	100	0.16	100214	1
PZKKPJ150 S	1.0 mm	150	0.28	100314	1
PZKKPJ200 S	1.0 mm	200	0.45	100414	1
PZKKPJ300 S	1.0 mm	300	0.90	100514	1
HRÚBKA PLECHU: 1.5 MM					
PZKKPP400 S	1.5 mm	400	2.25	101414	1
PZKKPP500 S	1.5 mm	500	3.39	101514	1
PZKKPP600 S	1.5 mm	600	4.74	101614	1