PZKKMP... Kryt kolena 45° so zámkom

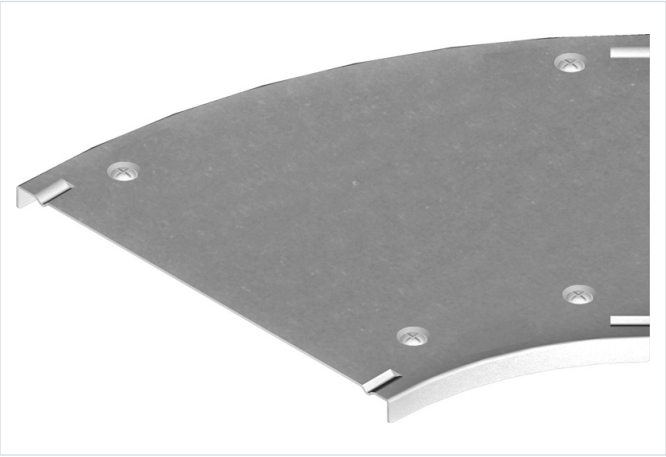

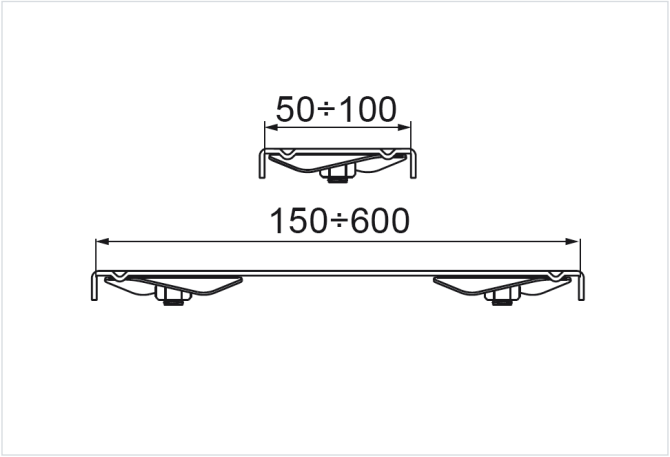

Funkčná odolnosť v požiari: E-90

- Ochrana káblov pred usadzovaním prachu, mechanickým poškodením a poveternostnými vplyvmi (napr. UV žiarením).

Materiál

- S - oceľ pozinkovaná metódou Sendzimir STN EN 10346:2015

Dostupné povrchové úpravy:

- F - žiarovo zinkovaná oceľ STN EN ISO 1461:2023
- E - nerezová oceľ
- L - lakovanie v štandardnej farbe RAL

Verzie

Symbol	Hrúbka plechu	Šírka a (mm)	Hmotnosť 1 ks (kg)	Katalógové číslo	Množstvo (ks)
HRÚBKA PLECHU: 1.0 MM					
PZKKMPJ 50 S	1.0 mm	50	0.06	101714	1
PZKKMPJ100 S	1.0 mm	100	0.11	101814	1
PZKKMPJ150 S	1.0 mm	150	0.20	101914	1
PZKKMPJ200 S	1.0 mm	200	0.32	102014	1
PZKKMPJ300 S	1.0 mm	300	0.65	102114	1
HRÚBKA PLECHU: 1.5 MM					
PZKKMPP400 S	1.5 mm	400	1.61	103014	1
PZKKMPP500 S	1.5 mm	500	2.40	103114	1
PZKKMPP600 S	1.5 mm	600	3.33	103214	1